EMCO LOFT

DE Montage | Halbeinbau · **GB** Installation | Semi-recessed · **FR** Montage | Demi-encastré · **ES** Montaje | Semiempotrado
NL Montage | Half-inbouw · **BG** Монтаж | Полувграждане · **CZ** Montáž | Polozapuštěný · **DA** Montage | Halv-indbygget
GR Εγκατάσταση | Ημι-εντοιχισμένος · **ET** Paigaldus | Pool-sisseehitatud · **FI** Asennus | Puoli-upotettu · **GA** Suiteáil | Leath-fhiontú
HR Montaža | Polu-ugrađeni · **HU** Szerelés | Félbeépített · **IT** Montaggio | Semincassato · **LT** Montavimas | Pusiau įmontuotas
LV Montāža | Puspaneļēts · **MT** Installazzjoni | Semi-installat · **PL** Montaż | Półwpuszczany · **PT** Montagem | Semi-embutido
RO Montaj | Semi-încadrat · **SK** Montáž | Polozapustený · **SL** Montaža | Polovično vgrajeno · **SV** Montering | Halvinfälld

i

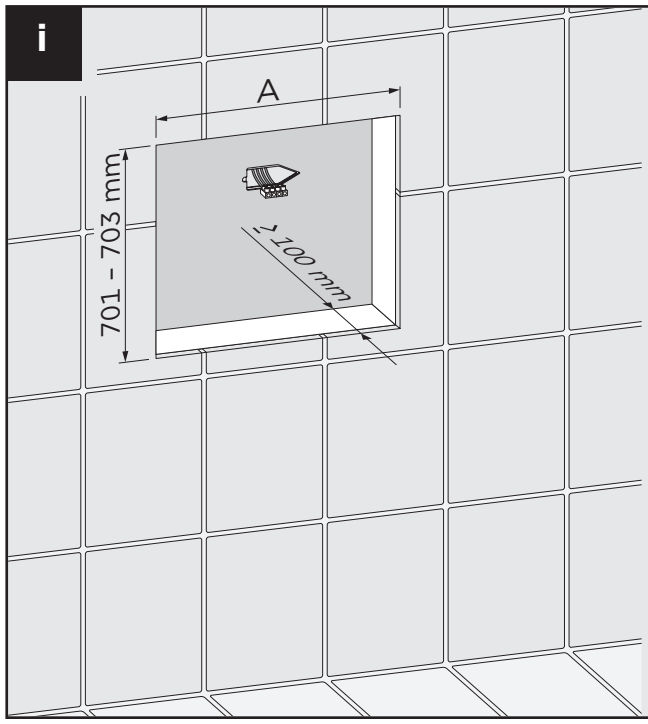

	A mm
9798 051 | 052 01 9798 051 | 052 03 9798 051 | 052 05	611-613
9798 051 | 052 07 9798 051 | 052 09 9798 051 | 052 11	811-813
9798 051 | 052 13 9798 051 | 052 15 9798 051 | 052 17	1011-1013
9798 051 | 052 19	1211-1213
9798 051 | 052 21	1311-1313
9798 051 | 052 23	1611-1613
9798 051 | 052 25	1411-1413

1

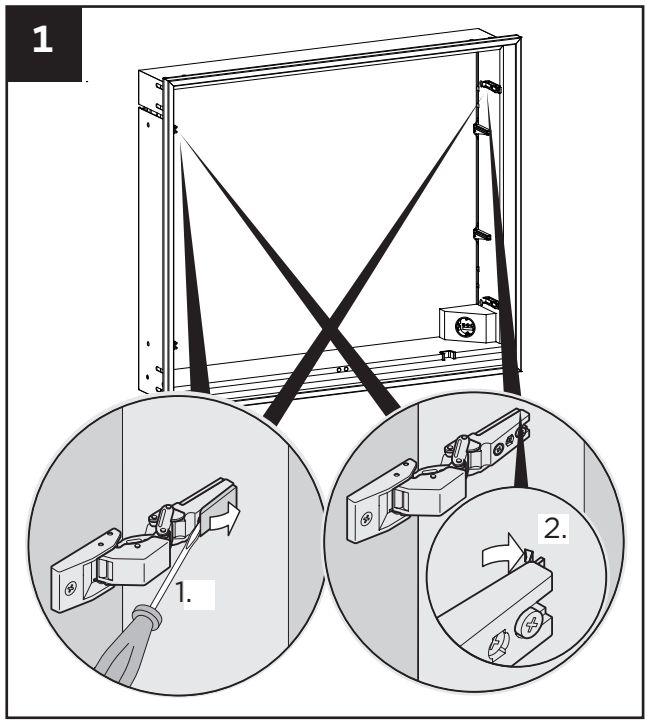

2

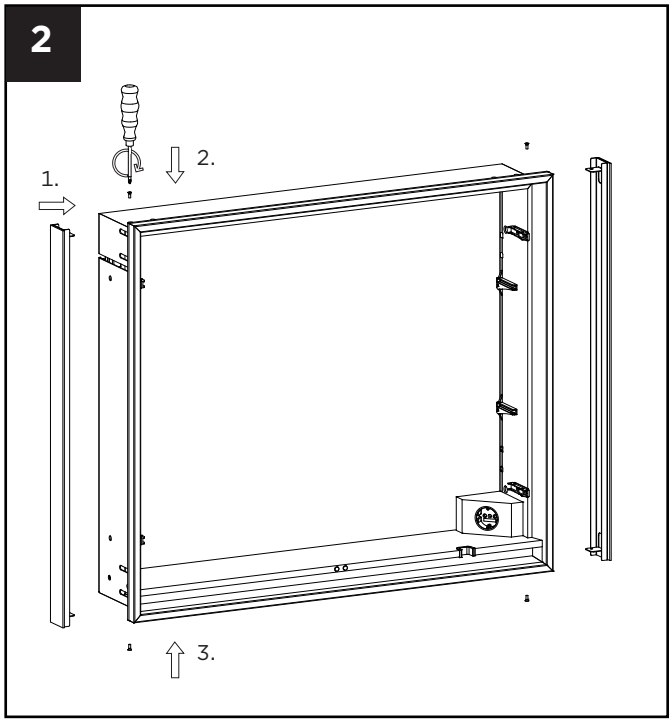

3

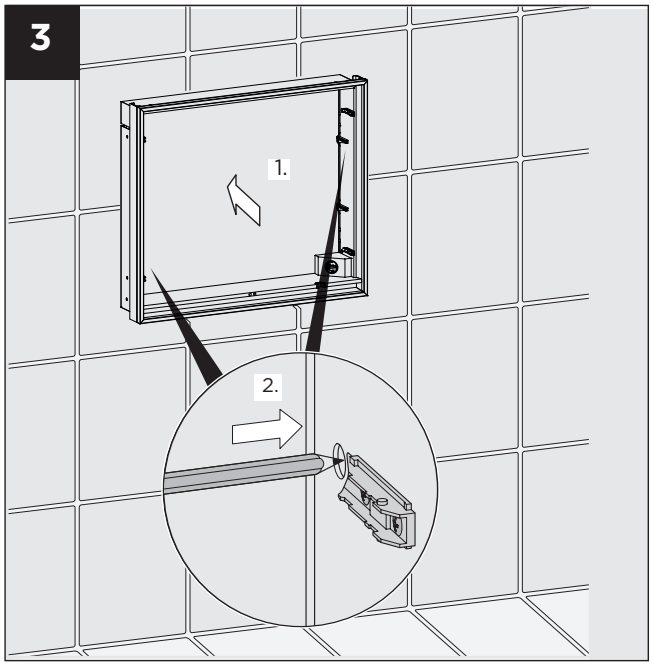

4

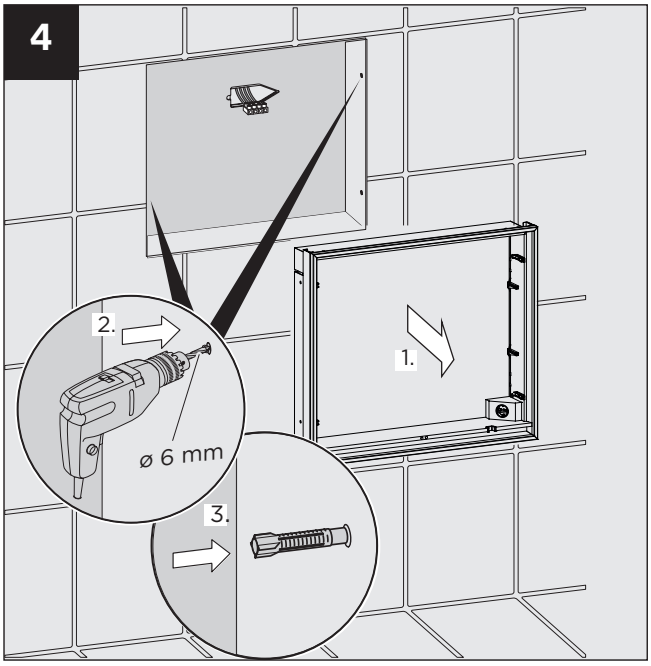

5

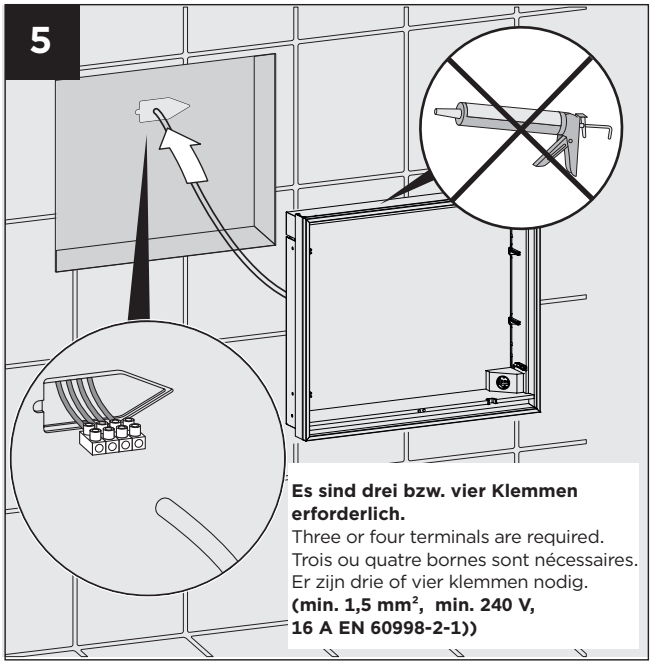

Es sind drei bzw. vier Klemmen erforderlich.
Three or four terminals are required.
Trois ou quatre bornes sont nécessaires.
Er zijn drie of vier klemmen nodig.
(min. 1,5 mm², min. 240 V, 16 A EN 60998-2-1))

6

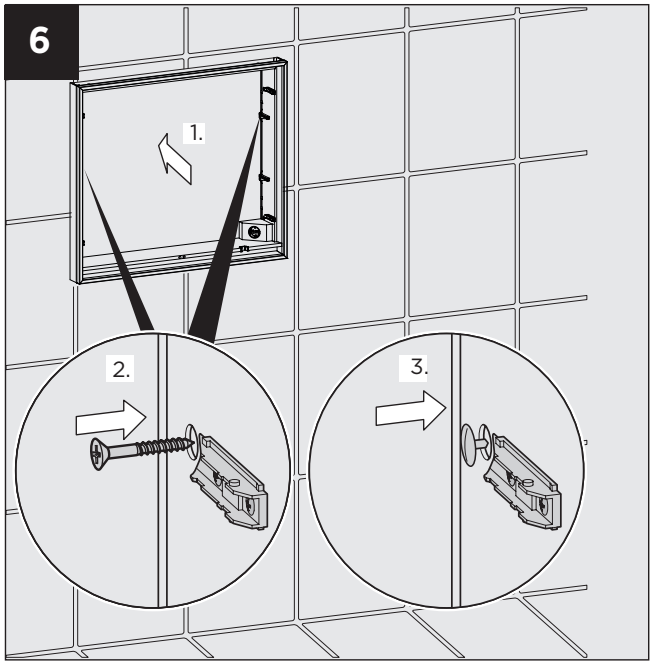

7

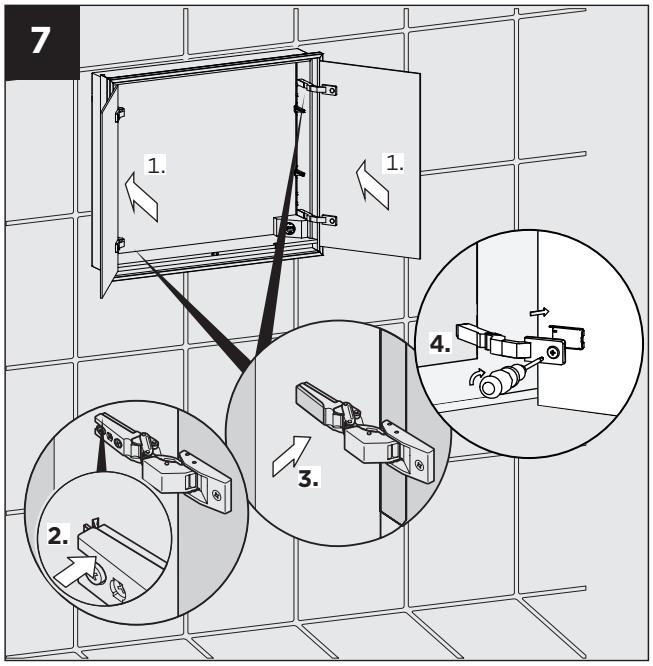

8

