EMCO FLOW

DE Montageanleitung · **GB** Mounting instruction · **FR** Instruction de montage · **ES** Instrucciones de montaje · **NL** Montageanwijzing · **BG** Инструкции за монтаж · **DA** Monteringsvejledning
ET Paigaldusjuhend · **FI** Asennusohjeet · **EL** Οδηγίες συναρμολόγησης · **IT** Istruzioni di montaggio · **HR** upute za sastavljanje · **LV** Montāžas instrukcija · **LT** Montavimo instrukcija
MT Struzzjonijiet tal-assemblaġġ · **PL** Instrukcja montażu · **PT** Instruções de montagem · **RO** Instrucțiuni de montare · **SV** Monteringsanvisning · **SI** Navodila za montažo · **SK** Montážny návod
CS Montážní návod · **HU** Szerelési útmutató · **GA** Treoir

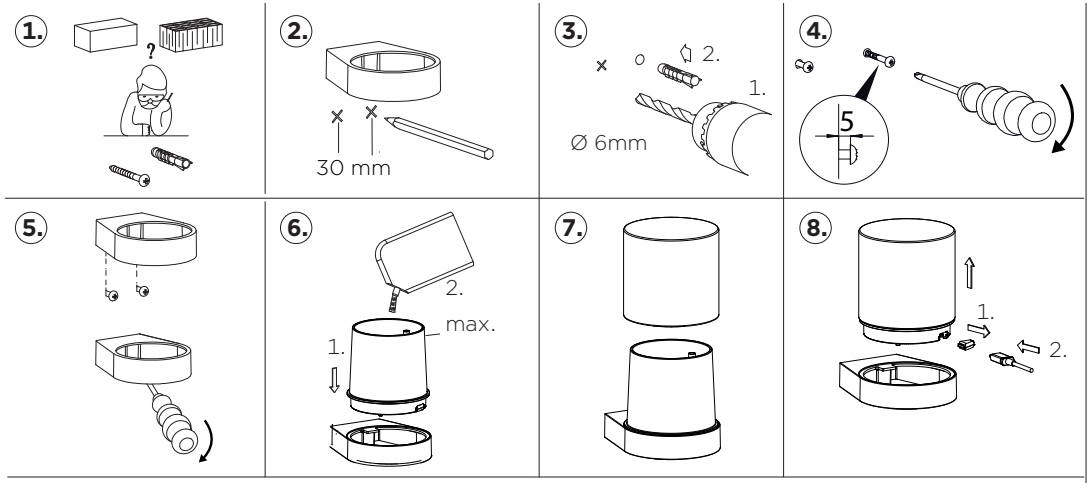

DE Füllen (siehe Bild 6) - Entfernen Sie die Glashaube, um den Seifen- spender zu befüllen. Hinweis: Bitte verwenden Sie keine Peeling- oder Schaumseife und über- füllen Sie den Behälter auf keinen Fall. Die Glashaube wieder aufsetzen (Bild 7).

GB Filling (see image 6) - Remove the glass cover to fill the soap dispenser. Note: Do not use exfoliating or foaming soap and never overfill the container. Put the glass cover back on (image 7).

FR Remplissage (voir image 6) - Retirez le couvercle en verre pour remplir le distributeur de savon. Remarque : n'utilisez pas de savon exfoliant ou moussant et ne remplissez jamais trop le réservoir. Remettez le couvercle en verre (image 7).

ES Llenado (ver imagen 6) - Retire la cubierta de vidrio para llenar el dispensador de jabón. Nota: No use jabón exfoliante o espumoso y no llene demasiado el recipiente. Vuelva a colocar la cubierta de vidrio (imagen 7).

NL Vullen (zie afbeelding 6) - Verwijder de glazen kap om de zeepdispenser te vullen. Let op: Gebruik geen scrub- of schuimende zeep en vul het reservoir nooit te vol. Plaats de glazen kap terug (afbeelding 7).

BG Пълнене (вижте изображение 6) - Свалете стъкления капак, за да напълните дозатора за сапун. Забележка: Не използвайте ексфолиращ или пянообразен сапун и не препълвайте контейнера. Поставете отново стъкления капак (изображение 7).

DA Påfyldning (se billede 6) - Fjern glaskuplen for at fylde sæbedispenseren. Bemærk: Brug ikke peeling- eller skumsæbe og overfyld ikke beholderen. Sæt glaskuplen på igen (billede 7).

ET Täiendamine (vt joonist 6) - Eemaldage klaaskuppel, et täita seebidosaator. Märkus: ärge kasutage koorivaid ega vahutavaid seepe ning ärge täitke mahutit üle. Pange klaaskuppel tagasi (joonis 7).

FI Täyttö (katso kuva 6) - Irrota lasikupu täyttääksesi saippua-annostelijan. Huomautus: Älä käytä kuorivaa tai vaahtoavaa saippuaa, äläkä täytä säiliötä liikaa. Aseta lasikupu takaisin (kuva 7).

EL Γέμισμα (δείτε εικόνα 6) - Αφαιρέστε το γυάλινο κάλυμμα για να γεμίσετε τον διανομέα σαπουνιού. Σημείωση: Μην χρησιμοποιείτε σαπούνι απολέπισης ή αφρώδες σαπούνι και μην υπερπληρώνετε το δοχείο. Τοποθετήστε ξανά το γυάλινο κάλυμμα (εικόνα 7).

IT Riempimento (vedi immagine 6) - Rimuovere la cupola di vetro per riempire il dispenser di sapone. Nota: non utilizzare sapone esfoliante o schiumogeno e non riempire eccessivamente il contenitore. Rimettere la cupola di vetro (immagine 7).

HR Punjenje (vidi sliku 6) - Uklonite stakleni poklopac kako biste napunili dozator sapuna. Napomena: nemojte koristiti piling ili pjenušavi sapun i ne punite spremnik do vrha. Vratite stakleni poklopac (slika 7).

LV Uzpildīšana (skatīt attēlu 6) - Nonemiet stikla pārsegu, lai uzpildītu ziepju dozatoru. Piezīme: nelietojiet skrubējošas vai putojošas ziepes un neparādījiet trauku. Uzlieciet stikla pārsegu atpakaļ (attēls 7).

LT Pildymas (žr. 6 pav.) - Nuimkite stiklinį gaubtą, kad pripildytumėte muilo dozatorių. Pastaba: nenaudokite šveičiamojo ar putojančio muilo ir neperpildykite talpos. Vėl uždėkite stiklinį gaubtą (7 pav.).

MT Tiskin (ara stampa 6) - Neħħi l-kappa tal-ħġieġ biex timla d-dispenser tas-sapun. Nota: Tużax sapun exfoljant jew fowm u qatt timla żżejjed il-kontenitur. Erġa' poġġi l-kappa tal-ħġieġ (stampa 7).

PL Napełnianie (zobacz obrazek 6) - Usuń szklaną pokrywę, aby napełnić dozownik mydła. Uwaga: nie używaj mydła peelingującego ani w piance i nie przepełniaj pojemnika. Załóż ponownie szklaną pokrywę (obrazek 7).

PT Enchimento (ver imagem 6) - Remova a cúpula de vidro para encher o dispensador de sabão. Nota: Não utilize sabão esfoliante ou espumoso e nunca encha demasiado o recipiente. Recoloque a cúpula de vidro (imagem 7).

RO Umplere (vezi imaginea 6) - Îndepărtați cupola de sticlă pentru a umple dozatorul de săpun. Notă: Nu folosiți săpun exfoliant sau spumant și nu supraîncărcați recipientul. Repuneți cupola de sticlă (imaginea 7).

SV Påfyllning (se bild 6) - Ta bort glashuven för att fylla på tvåldispensern. Obs! Använd inte peeling- eller skumtval och fyll inte behållaren för mycket. Sätt tillbaka glashuven (bild 7).

SI Polnjenje (glej sliko 6) - Odstranite stekleni pokrov, da napolnite dozirnik za milo. Opomba: ne uporabljajte piling ali penečega mila in ne prelivajte vsebnika.Ponovno namestite stekleni pokrov (slika 7).

SK Plnenie (pozri obrázok 6) - Odstráňte sklenený kryt, aby ste naplnili dávkovač mydla. Upozornenie: Nepoužívajte peelingové alebo penivé mydlo a nádobu nepreplňajte. Znovu nasaďte sklenený kryt (obrázok 7).

CS Doplnění (viz obrázek 6) - Sejměte skleněný kryt, abyste doplnili dávkovač mýdla. Upozornění: Nepoužívejte peelingové nebo pěnivé mydlo a nepřeplňujte nádobu. Skleněný kryt znovu nasaďte (obrázek 7).

HU Utántöltés (lásd a 6. ábrát) - Vegye le az üveg fedelet a szappanadagoló feltöltéséhez. Megjegyzés: Ne használjon radírozó vagy habzó szappant, és soha ne töltse túl a tartályt. Helyezze vissza az üveg fedelet (7. ábra).

GA Líonadh (féach íomhá 6) - Bain an clúdach gloine chun an dáileoir gallúna a líonadh. Nóta: Ná húsáid gallúnach scrobarnach ná cúr agus ná líon an coimeádán rómhór. Cuir an clúdach gloine ar ais (íomhá.

DE Laden (siehe Bild 8) - Nehmen Sie die Abdeckkappe ab und stecken Sie das mitgelieferte Micro-USB-Kabel in den Anschluss an der Vorderseite. Nutzen Sie zum Aufladen ein handelsübliches Smartphone-Ladegerät (5V, min. 0,5A). Beim Laden blinkt die LED grün und wechselt in dauerhaft grün bei vollständiger Ladung. Bei geringer Ladung blinkt die LED rot. Bei Erreichen der Minimalladung schaltet sich der Seifenspender ab.

GB Charging (see image 8) - Remove the cover cap and insert the supplied micro-USB cable into the port at the front. Use a standard smartphone charger (5V, min. 0,5A). While charging, the LED flashes green and changes to steady green when fully charged. At low charge, the LED flashes red. When minimum charge is reached, the soap dispenser switches off.

FR Chargement (voir image 8) - Retirez le capuchon de protection et branchez le câble micro-USB fourni dans la prise à l'avant. Utilisez un chargeur de smartphone standard (5V, min. 0,5A). Pendant la charge, la LED clignote en vert et passe au vert fixe à pleine charge. En cas de faible charge, la LED clignote en rouge. Lorsqu'on atteint la charge minimale, le distributeur de savon s'éteint.

ES Cargando (ver imagen 8) - Retire la tapa protectora e inserte el cable micro-USB incluido en el conector frontal. Utilice un cargador de smartphone estándar (5V, como mínimo 0,5A). Durante la carga, el LED parpadea en verde y se vuelve verde fijo al estar completamente cargado. Con poca carga, el LED parpadea en rojo. Al alcanzar la carga mínima, el dispensador de jabón se apaga.

NL Opladen (zie afbeelding 8) - Haal de afdekdop eraf en steek de meegeleverde micro-USB kabel in de aansluiting aan de voorkant. Gebruik een standaard smartphone-lader (5V, min. 0,5A). Tijdens het laden knippert de LED groen en wordt continu groen bij volledige lading. Bij weinig lading knippert de LED rood. Bij het bereiken van minimale lading schakelt de zeepdispenser zich uit.

BG Зареждане (вижте изображение 8) - Свалете защитния капак и включете предоставения micro-USB кабел в гнездото отпред. Използвайте обикновено зарядно за смартфон (5V, минимум 0,5A). По време на зареждане LED светва в зелено и преминава в постоянно зелено при пълно зареждане. При нисък заряд LED мига в червено. При достигане на минимален заряд дозаторът за сапун се изключва.

DA Opladning (se billede 8) - Tag dækslet af og stik det medfølgende micro-USB-kabel i stikket på forsiden. Brug en almindelig smartphone-oplader (5V, min. 0,5A). Under opladning blinker LED'en grønt og skifter til konstant grønt ved fuld opladning. Ved lav opladning blinker LED'en rødt. Når minimumsopladning nås, slukker sæbedispenseren.

ET Laadimine (vt joonis 8) - Eemaldage kaitsekork ja ühendage kaasasolev micro-USB kaabel esiosas olevale pordile. Kasutage tavalist nutitelefoni laadijat (5V, vähemalt 0,5A). Laadimise ajal vilgub LED roheliselt ja muutub täieliku laadimise korral püsivalt roheliseks. Madala laadimise korral vilgub LED punaselt. Minimaalset laetust saavutades lülitub seebidosaator välja.

FI Lataus (katso kuva 8) - Poista suojakansi ja kytke mukana tuleva micro-USB-kaapeli etuosassa olevaan liitäntään. Käytä tavallista älypuhelinlaturia (5V, vähintään 0,5A). Lattaessa LED vilkkuu vihreänä ja muuttuu vakaaksi vihreäksi täyden latauksen jälkeen. Alhaisella lataustasolla LED vilkkuu punaisena. Kun saavutetaan minimilataus, saippua-annostin sammuu.

EL Φόρτιση (δείτε εικόνα 8) - Αφαιρέστε το προστατευτικό καπάκι και εισάγετε το παρεχόμενο καλώδιο micro-USB στην υποδοχή στη μπροστινή πλευρά. Χρησιμοποιήστε έναν κοινό φορτιστή smartphone (5V, τουλάχιστον 0,5A). Κατά τη φόρτιση, το LED αναβοσβήνει πράσινο και γίνεται σταθερό πράσινο όταν είναι πλήρως φορτισμένο. Σε χαμηλή φόρτιση, το LED αναβοσβήνει κόκκινο. Όταν φτάσει στο ελάχιστο φορτίο, ο διανομέας σαπουνιού απενεργοποιείται.

IT Ricarica (vedi immagine 8) - Rimuovere il cappuccio e inserire il cavo micro-USB fornito nella presa frontale. Utilizzare un caricabatterie per smartphone standard (5V, min. 0,5A). Durante la ricarica, il LED lampeggia in verde e diventa verde fisso quando la carica è completa. A bassa carica, il LED lampeggia in rosso. Al raggiungimento della carica minima, il dispenser di sapone si spegne.

HR Punjenje (vidi sliku 8) - Uklonite zaštitni poklopac i umetnite priloženi micro-USB kabel u priključak sprijeda. Koristite uobičajeni punjač za pametne telefone (5V, min. 0,5A). Tijekom punjenja LED trepće zeleno i prelazi na stalno zeleno kada je potpuno napunjen. Pri niskoj razini punjenja LED trepće crveno. Kad se dosegne minimalno punjenje, dozator sapuna se isključuje.

LV Lādēšana (skatīt attēlu 8) - Nonemiet aizsargvāciņu un ievietojiet piegādāto micro-USB kabeli priekšējā savienotājā. Izmantojiet standarta viedtālruņa lādētāju (5V, vismaz 0,5A). Lādēšanas laikā LED mirgo zaļi un pāriet uz pastāvīgi zaļu, kad pilnībā uzlādēts. Pie zemas uzlādes LED mirgo sarkani. Sasniedzot minimālo uzlādi, ziepju dozators izslēdzas.

LT Įkrovimas (žr. 8 pav.) - Nuimkite apsauginį dangtelį ir prijunkite pridedamą micro-USB kabelį prie priekiniame paviršiuje esančio lizdo. Naudokite įprastą išmaniojo telefono įkroviklį (5V, min. 0,5A). Įkrovimo metu LED mirksi žaliai ir virsta pastovia žalia, kai įkrovimas baigtas. Esant žemai įkrovai, LED mirksi raudonai. Pasiekus minimalią įkrovą, muilo dozatorius išsijungia.

MT Ġarika (ara stampa 8) - Neħħi l-kopertura u daħħal il-kejbil micro-USB inkluż fil-konnettur quddiem. Uża ċarġer għal smartphone normali (5V, min. 0,5A). Waqt il-ħlas, l-LED iddawwar aħdar u jsir aħdar fiss meta jkun ippakkjat kompleta ment. Meta jkun ħemm ħlas baxx, l-LED iddawwar aħmar. Meta jintlaħaq il-ħlas minimu, id-dispenser tas-sapun jitfi.

PL Ładowanie (zobacz obrazek 8) - Zdejmij osłonę i włóż dołączony kabel micro-USB do gniazda z przodu. Użyj standardowej ładowarki do smartfonów (5V, min. 0,5A). Podczas ładowania dioda LED miga na zielono i przechodzi w stałe zielone po pełnym naładowaniu. Przy niskim naładowaniu LED miga na czerwono. Po osiągnięciu minimalnego naładowania dozownik mydła się wyłącza.

PT Carregamento (ver imagem 8) - Remova a tampa de cobertura e insira o cabo micro-USB fornecido na porta frontal. Use um carregador de smartphone comum (5V, pelo menos 0,5A). Durante o carregamento, o LED pisca verde e muda para verde fixo quando totalmente carregado. Com carga baixa, o LED pisca vermelho. Ao atingir a carga mínima, o dispensador de sabão se desliga.

RO Încărcare (vezi imaginea 8) - Îndepărtați capacul protector și introduceți cablul micro-USB furnizat în conectorul frontal. Utilizați un încărcător standard de smartphone (5V, min. 0,5A). În timpul încărcării, LED-ul clipește verde și devine verde constant atunci când este complet încărcat. La nivel redus de încărcare, LED-ul clipește roșu. La atingerea încărcării minime, dozatorul de săpun se oprește.

SV Laddning (se bild 8) - Ta av skyddskåpan och anslut medföljande micro-USB-kabel till uttaget på framsidan. Använd en vanlig mobiltelefonladdare (5V, minst 0,5A). Under laddning blinkar LED-lampan grön och blir fast grön när laddningen är fullständig. Vid låg laddning blinkar LED-lampan röd. När minimiladdningen nås stängs tvåldispensern av.

SI Polnjenje (glej sliko 8) - Odstranite pokrov in vstavite priloženi micro-USB kabel v priključek spredaj. Uporabite običajni polnilec za pametne telefone (5V, min. 0,5A). Med polnjenjem LED utripa zeleno in ob popolni napolnjenosti preide v trajno zeleno. Pri nizki napolnjenosti LED utripa rdeče. Ko se doseže minimalna napolnjenost, se dozirnik mila izklopi.

SK Nabíjanie (pozri obrázok 8) - Odstráňte kryt a vložte priložený micro-USB kábel do konektora vpredu. Použite bežnú nabíjačku na smartfóny (5V, min. 0,5A). Počas nabíjania LED bliká na zeleno a pri úplnom nabití prejde na stále zelené. Pri nízkom nabití LED bliká červeným. Po dosiahnutí minimálneho nabitia sa dávkovač mydla vypne.

CS Nabíjení (viz obrázek 8) - Sejměte krytku a zasuňte dodaný micro-USB kabel do konektoru vpředu. Použijte běžnou nabíječku pro smartphony (5V, min. 0,5A). Během nabíjení LED bliká zeleně a při plném nabití zůstane svítit zeleně. Při nízkém nabití LED bliká červeně. Po dosažení minimálního nabití se dávkovač mýdla vypne.

HU Töltés (lásd a 8. ábrát) - Távolítsa el a védőkupakot, és dugja be a mellékelt micro-USB kábelt az elülső csatlakozóba. Használjon egy szabványos okostelefon-töltőt (5V, min. 0,5A). Töltés közben a LED zölden villog, és teljes feltöltéskor tartósan zöldre vált. Alacsony töltöttség esetén a LED pirosan villog. A minimális töltöttség elérésekor a szappanadagoló kikapcsol.

GA Muirearú (féach íomhá 8) - Bain an clúdach cosanta agus cuir an cábla micro-USB san áireamh sa phacáiste isteach sa chalafort ar an tosaigh. Úsáid luchtairí gnáth-úsáide do fhóin chliste (5V, ar a laghad 0,5A). Le linn luchtaithe, splancann an LED dearg/glas (glan) dearg? (nó glas) agus athraíonn sé go glas seasta nuair atá sé lánmhuirearach. Mura bhfuil mórán muirear ann, splancann an LED dearg. Nuair a shroicheann sé a leibhéal íosta muirear, múraíonn sé an dáileoir gallúna.

EMCO FLOW

DE Montageanleitung · **GB** Mounting instruction · **FR** Instruction de montage · **ES** Instrucciones de montaje · **NL** Montageanwijzing · **BG** Инструкции за монтаж · **DA** Monteringsvejledning
ET Paigaldusjuhend · **FI** Asennusohjeet · **EL** Οδηγίες συναρμολόγησης · **IT** Istruzioni di montaggio · **HR** upute za sastavljanje · **LV** Montāžas instrukcija · **LT** Montavimo instrukcija
MT Struzzjonijiet tal-assemblaġġ · **PL** Instrukcja montażu · **PT** Instruções de montagem · **RO** Instrucțiuni de montare · **SV** Monteringsanvisning · **SI** Navodila za montažo · **SK** Montážny návod
CS Montážní návod · **HU** Szerelési útmutató · **GA** Treoir

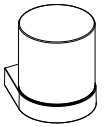

DE Ein- / Ausschalten (siehe Bild 9) - Bitte vor dem Einschalten den Spender in die Halterung setzen. Zum Einschalten berühren Sie für einige Sekunden die vertiefte Sensorfläche an der Unterseite. Nach dem Einschalten leuchtet die LED grün und der Seifenspender führt eine einminütige Selbstkalibrierung durch. Während der Kalibrierung das Gerät nicht benutzen. Anschließend ist der Seifenspender bereit. Zum Ausschalten für einige Sekunden die Sensorfläche berühren bis die LED rot leuchtet.

GB On / Off (see image 9) - Please place the dispenser in the holder before switching on. To switch on, touch the recessed sensor surface on the bottom for a few seconds. After switching on, the LED lights up green and the soap dispenser performs a one-minute self-calibration. Do not use the device during calibration. Afterward, the dispenser is ready. To switch off, touch the sensor surface for a few seconds until the LED turns red.

FR Marche / Arrêt (voir image 9) - Veuillez placer le distributeur dans le support avant de l'allumer. Pour l'allumer, touchez la surface du capteur en creux en dessous pendant quelques secondes. Après l'allumage, la LED s'allume en vert et le distributeur de savon effectue une auto-calibration d'une minute. Ne pas utiliser l'appareil pendant la calibration. Ensuite, le distributeur est prêt à emploi. Pour l'éteindre, touchez à nouveau la surface du capteur pendant quelques secondes jusqu'à ce que la LED devienne rouge.

ES Encender / Apagar (ver imagen 9) - Coloque el dispensador en el soporte antes de encenderlo. Para encenderlo, toque la superficie del sensor en la parte inferior durante unos segundos. Tras encenderlo, el LED se ilumina en verde y el dispensador realiza una autocalibración de un minuto. No utilice el dispositivo durante la calibración. Luego, el dispensador estará listo. Para apagarlo, toque la superficie del sensor durante unos segundos hasta que el LED se ilumine en rojo.

NL In-/Uitschakelen (zie afbeelding 9) - Plaats de dispenser in de houder voordat u hem inschakelt. Raak het verzonken sensorvlak aan de onderzijde enkele seconden aan om in te schakelen. Na het inschakelen licht de LED groen op en voert de zeepdispenser een zelfkalibratie van één minuut uit. Gebruik het apparaat niet tijdens de kalibratie. Daarna is de dispenser klaar voor gebruik. Raak voor het uitschakelen de sensor opnieuw een paar seconden aan tot de LED rood oplicht.

BG Включване / Изключване (вижте изображение 9) - Поставете дозатора в стойката преди да го включите. За да го включите, докоснете вдълбнатата сензорна зона в долната част за няколко секунди. След включване LED светва в зелено и уредът извършва едноминутна самокалибрация. Не използвайте уреда по време на калибрирането. След това дозаторът е готов за употреба. За изключване задръжте сензора няколко секунди, докато LED светне в червено.

DA Tænd / Sluk (se billede 9) - Placer dispenseren i holderen, før du tænder den. Tryk i nogle sekunder på det forsænkede sensorfelt i bunden for at tænde. Når den tændes, lyser LED'en grønt, og dispenseren gennemfører en ét minut lang selvkalibrering. Brug ikke enheden under kalibreringen. Efterfølgende er dispenseren klar til brug. For at slukke skal du trykke på sensorfeltet i nogle sekunder, indtil LED'en lyser rødt.

ET Sisse / välja lülitamine (vt joonis 9) - Enne sisselülitamist asetage dosaator hoidikusse. Sisselülitamiseks puudutage mõneks sekundiks alumist süvistatud anduriala. Pärast sisselülitamist süttib roheline LED ja seebidosaator viib läbi üheminutilise automaatse kalibreerimise. Kalibreerimise ajal ärge kasutage seadet. Seejärel on dosaator kasutusvalmis. Väljalülitamiseks puudutage andurit uuesti kuni LED muutub punaseks.

FI Käynnistys / Sammutus (katso kuva 9) - Aseta annostelija telineeseen ennen käynnistystä. Käynnistä painamalla alaosan syvennettyä anturipintaa muutaman sekunnin ajan. Käynnistyksen jälkeen LED palaa vihreänä ja laite suorittaa yhden minuutin i tsekalibroinnin. Älä käytä laitetta kalibroinnin aikana. Kalibroinnin jälkeen annostelija on käyttövalmis. Sammuta painamalla anturipintaa muutaman sekunnin ajan, kunnes LED muuttuu punaiseksi.

EL Ενεργοποίηση / Απενεργοποίηση (δείτε εικόνα 9) - Τοποθετήστε τον διανομέα στη βάση πριν τον ενεργοποιήσετε. Για να τον ενεργοποιήσετε, αγγίξτε την εσοχή του αισθητήρα στο κάτω μέρος για μερικά δευτερόλεπτα. Μετά την ενεργοποίηση, το LED ανάβει πράσινο και η συσκευή εκτελεί αυτοματοποιημένη βαθμονόμηση διάρκειας ενός λεπτού. Μην χρησιμοποιείτε τη συσκευή κατά τη διάρκεια της βαθμονόμησης. Στη συνέχεια, ο διανομέας είναι έτοιμος προς χρήση. Για να τον απενεργοποιήσετε, αγγίξτε ξανά τον αισθητήρα μέχρι να ανάψει κόκκινο το LED.

IT Accensione / Spegnimento (vedi immagine 9) - Inserire il dispenser nel supporto prima di accenderlo. Per accenderlo, toccare per alcuni secondi la superficie sensibile incassata sulla parte inferiore. Dopo l'accensione, il LED si illumina di verde e il dispenser esegue un'autocalibrazione di un minuto. Non utilizzare il dispositivo durante la calibrazione. Al termine, il dispenser è pronto all'uso. Per spegnerlo, toccare la superficie sensibile per alcuni secondi finché il LED diventa rosso.

HR Uključivanje / Isključivanje (vidi sliku 9) - Prije uključivanja postavite dozator u držač. Za uključivanje pritisnite udubljenu površinu senzora na donjoj strani nekoliko sekundi. Nakon uključivanja, LED svijetli zeleno, a dozator provodi jednominutnu samokalibraciju. Tijekom kalibracije nemojte koristiti uređaj. Nakon toga je spreman za upotrebu. Za isključivanje ponovno pritisnite senzor nekoliko sekundi dok LED ne zasvijetli crveno.

LV Ieslēgšana / Izslēgšana (skatīt attēlu 9) - Pirms ieslēgšanas ievietojiet dozatoru turētājā. Lai ieslēgtu, dažas sekundes pieskarieties i egrimtajai sensora virsmai apakšā. Pēc ieslēgšanas LED indikators iedegas zaļā krāsā un dozators veic vienas minūtes paškalibrēšanos. Kalibrēšanas laikā nelietojiet ierīci. Pēc tam dozators ir gatavs lietošanai. Lai izslēgtu, pieskarieties sensora virsmai dažas sekundes, līdz LED iedegas sarkanā krāsā.

LT Įjungimas / Išjungimas (žr. 9 pav.) - Prieš įjungdami įstatykite dozatorių į laikiklį. Norėdami įjungti, kelias sekundes palieskite į dubusią jutiklio sritį apačioje. Įjungus LED užsidega žaliai, o dozatorius atlieka vienos minutės automatinį kalibravimą. Kalibravimo metu įrenginio nenaudokite. Po to dozatorius paruoštas naudojimui. Norėdami išjungti, dar kartą kelias sekundes palieskite jutiklį, kol LED užsidegs raudonai.

MT Tqabbid / Tfiq (ara stampa 9) - Qabel tqabbad, poġġi d-dispenser fil-bażi tiegħu. Biex tqabbad, agħfas għal ftit sekondi l-wiċċ tas-sensor imdaħħal fil-qiegħ. Meta jinxtegħel, l-LED jixgħel aħdar u d-dispenser iwettaq kalibrazzjoni awtomatika ta' minuta. Tmissx l-apparat waqt il-kalibrazzjoni. Wara, i d-dispenser ikun lest għall-użu. Biex tintefa, agħfas is-sensor għal ftit sekondi sakemm l-LED jixgħel aħmar.

PL Włączanie / Wyłączanie (zobacz obrazek 9) - Przed włączeniem umieść dozownik w uchwycie. Aby włączyć, dotknij przez kilka sekund zagłębionej powierzchni czujnika na spodzie. Po włączeniu dioda LED zaświeci się na zielono, a dozownik przeprowadzi jednominutową autokalibrację. Nie używaj urządzenia podczas kalibracji. Po zakończeniu dozownik jest gotowy do użycia. Aby wyłączyć, dotknij powierzchni czujnika ponownie przez kilka sekund, aż dioda zaświeci się na czerwono.

PT Ligar / Desligar (ver imagem 9) - Antes de ligar, coloque o dispensador no suporte. Para ligar, toque na área rebaixada do sensor na parte inferior durante alguns segundos. Após ligar, o LED acende-se a verde e o dispensador executa uma autocalibração de um minuto. Não utilize o dispositivo durante a calibração. Depois, o dispensador estará pronto. Para desligar, toque novamente no sensor durante alguns segundos até que o LED fique vermelho.

RO Pornire / Oprire (vezi imaginea 9) - Așezați dozatorul în suport înainte de a-l porni. Pentru a porni, atingeți timp de câteva secunde suprafața senzorului situată în partea de jos. După pornire, LED-ul se aprinde verde, iar dozatorul efectuează o auto-calibrare de un minut. Nu utilizați dispozitivul în timpul calibrării. După aceea, dozatorul este gata de utilizare. Pentru a opri, atingeți din nou senzorul timp de câteva secunde până când LED-ul se aprinde roșu.

SV Starta / Stänga av (se bild 9) - Sätt i tvåldispensern i hållaren innan du slår på den. Tryck några sekunder på den nedsänkta sensorytan på undersidan för att starta. När enheten startar lyser LED-lampan grönt och dispensern utför en självkalibrering i en minut. Använd inte enheten under kalibreringen. Därefter är den redo att användas. För att stänga av, tryck återigen på sensorn tills LED-lampan lyser rött.

SI Vklop / Izklop (glej sliko 9) - Pred vklopom postavite dozirnik v nosilec. Za vklop se dotaknite vbočene površine senzorja na spodnji strani za nekaj sekund. Po vklopu zasveti zelena LED lučka in dozirnik opravi eno-minutno samokalibracijo. Naprave med kalibracijo ne uporabljajte. Nato je dozirnik pripravljen za uporabo. Za izklop ponovno pritisnite na senzor, dokler se ne prižge rdeča LED lučka.

SK Zapnutie / Vypnutie (pozri obrázok 9) - Pred zapnutím vložte dávkovač do držiaka. Na zapnutie sa na niekoľko sekúnd dotknite zapustenej senzorovej plochy na spodnej strane. Po zapnutí sa LED rozsvieti na zeleno a dávkovač vykoná jednominútovú samokalibráciu. Počas kalibrácie zariadenie nepoužívaj te. Potom je dávkovač pripravený na použitie. Na vypnutie sa znova dotknite senzora na niekoľko sekúnd, kým sa LED nerozsvieti na červeno.

CS Zapnutí / Vypnutí (viz obrázek 9) - Před zapnutím vložte dávkovač do držáku. Pro zapnutí se na několik sekund dotkněte zapuštěné senzorové plochy na spodní straně. Po zapnutí se LED rozsvítí zeleně a dávkovač provede minutovou samokalibraci. Během kalibrace přístroj nepoužívejte. Poté je dávkovač připraven k použití. Pro vypnutí se znovu dotkněte senzoru na několik ekund, dokud LED nezčervená.

HU Be- / Kikapcsolás (lásd 9. ábra) - Kapcsolás előtt helyezze az adagolót a tartóba. A bekapcsoláshoz néhány másodpercig érintse meg az alsó részen található süllyesztett érzékelőfelületet. Bekapcsolás után a LED zölden világít, és az adagoló elvégzi az egyperces önkalibrációt. Kalibrálás közben ne használja a készüléket. Ezután az adagoló használatra kész. Kikapcsoláshoz érintse meg ismét az érzékelőt, amíg a LED pirosra nem vált.

GA Ar / As (féach íomhá 9) - Le do thoil cuir an dáileoir sa sealbhóir sula gcuireann tú ar siúl é. Chun é a chur ar siúl, déan teagmháil l eis an limistéar braiteora cuasach ar an mbun ar feadh cúpla soicind. Tar éis casadh air, lasann an LED glas agus déanann an dáileoir féinchalabrú ar feadh nóiméid. Ná húsáid an gléas le linn an chalabrúcháin. Ina dhiaidh sin, tá sé réidh le húsáid. Chun é a mhúchadh, déan teagmháil leis an braiteoir arís go dtí go lasann an LED dearg.

9.

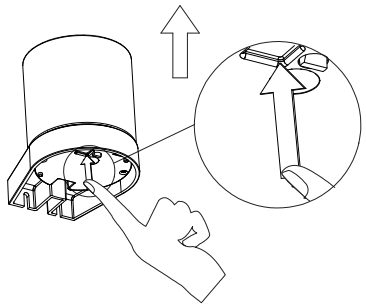

DE Bedienung - Sobald der Sensor eine Hand erkennt, wird ein Pumpvorgang ausgelöst.
GB Operation – As soon as the sensor detects a hand, a dispensing process is triggered.
FR Utilisation – Dès que le capteur détecte une main, un dosage est déclenché.
ES Funcionamiento – En cuanto el sensor detecta una mano, se activa el bombeo.
NL Bediening – Zodra de sensor een hand detecteert, start het doseerproces.
BG Употреба – Веднага щом сензорът засече ръка, се задейства процесът на изпомпване.
DA Betjening – Så snart sensoren registrerer en hånd, aktiveres pumpefunktionen.
ET Kasutamine – Niipea kui andur tuvastab käe, käivitub pumbamine.
FI Käyttö – Heti kun sensori tunnistaa käden, pumppaus käynnistyy.
EL Χρήση – Μόλις ο αισθητήρας εντοπίσει ένα χέρι, ενεργοποιείται η άντληση.
IT Funzionamento – Non appena il sensore rileva una mano, viene attivato il pompaggio.
HR Upravljanje – Čim senzor prepozna ruku, aktivira se pumpanje.
LV Darbība – Tiklīdz sensors nosaka roku, tiek sākta sūknēšana.
LT Valdymas – Kai tik jutiklis aptinka ranką, pradedamas siurbimo procesas.
MT Użu – Hekk kif is-sensor jidentifika id, jibda l-proċess tal-pompa.
PL Obsługa – Gdy tylko czujnik wykryje dłoń, uruchamiany jest proces pompowania.
PT Operação – Assim que o sensor deteta uma mão, inicia-se o processo de bombeamento.
RO Funcționare – De îndată ce senzorul detectează o mână, începe pomparea.
SV Användning – Så snart sensorn känner av en hand, startar pumpningen.
SI Upravljanje – Ko senzor zazna roko, se sproži črpanje.
SK Použitie – Akonáhle senzor zistí ruku, spustí sa čerpanie.
CS Obsluha – Jakmile senzor rozpozná ruku, spustí se čerpání.
HU Használat – Amint az érzékelő észleli a kezet, elindul a pumpálás.
GA Oibriú – Chomh luath agus a aimsíonn an braiteoir lámh, cuirtear tús leis an bpróiseas caidéalaithe.

EMCO FLOW

DE Montageanleitung · **GB** Mounting instruction · **FR** Instruction de montage · **ES** Instrucciones de montaje · **NL** Montageanwijzing · **BG** Инструкции за монтаж · **DA** Monteringsvejledning
ET Paigaldusjuhend · **FI** Asennusohjeet · **EL** Οδηγίες συναρμολόγησης · **IT** Istruzioni di montaggio · **HR** upute za sastavljanje · **LV** Montāžas instrukcija · **LT** Montavimo instrukcija
MT Struzzjonijiet tal-assemblaġġ · **PL** Instrukcja montażu · **PT** Instruções de montagem · **RO** Instrucțiuni de montare · **SV** Monteringsanvisning · **SI** Navodila za montažo · **SK** Montážny návod
CS Montážní návod · **HU** Szerelési útmutató · **GA** Treoir

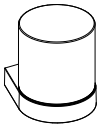

EMCO

1.

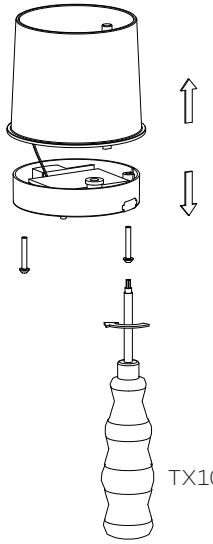

2.

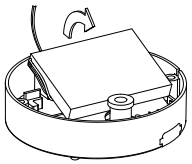

3.

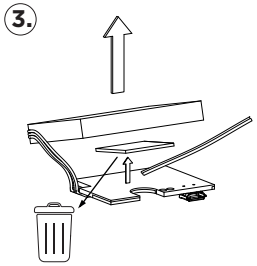

4.

DE Alter Akku · **GB** Old battery · **FR** Batterie usée · **ES** Batería vieja
NL Oude batterij · **BG** Стара батерия · **DA** Gammelt batteri · **ET** Vana aku
FI Vanha akku · **EL** Παλιή μπαταρία · **IT** Batteria vecchia · **HR** Stara baterija
LV Veca baterija · **LT** Sena baterija · **MT** Batterija qadima · **PL** Stara bateria
PT Bateria antiga · **RO** Baterie veche · **SV** Gammalt batteri · **SI** Stara baterija
SK Stará batéria · **CS** Starý akumulátor · **HU** Régi akkumulátor · **GA** Cadhnra sean

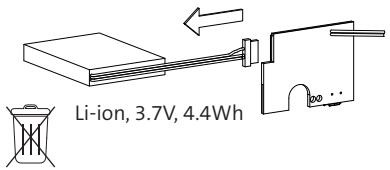

5.

DE Neuer Akku · **GB** New battery · **FR** Batterie neuve · **ES** Batería nueva
NL Nieuwe batterij · **BG** Нова батерия · **DA** Ny batteri · **ET** Uus aku
FI Uusi akku · **EL** Νέα μπαταρία · **IT** Batteria nuova · **HR** Nova baterija
LV Jauna baterija · **LT** Nauja baterija · **MT** Batterija ġdida · **PL** Nowa bateria
PT Bateria nova · **RO** Baterie nouă · **SV** Nytt batteri · **SI** Nova baterija
SK Nová batéria · **CS** Nový akumulátor · **HU** Új akkumulátor · **GA** Cadhnra nua

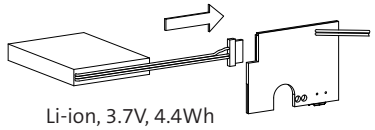

6.

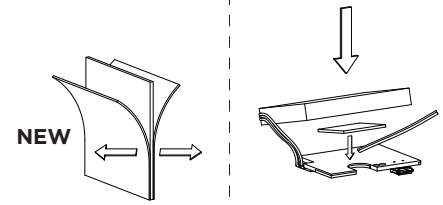

7.

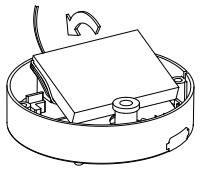

8.

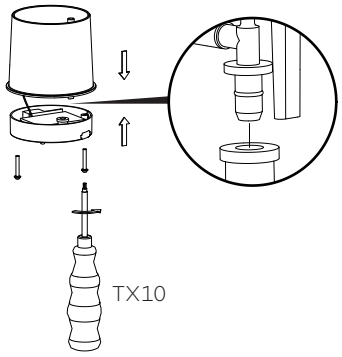

DE Pflege – Schalten Sie den Seifenspender aus und entfernen Sie regelmäßig angetrocknete Seifenreste am Auslassventil. Reinigen Sie zudem das Sensorfenster mit einem angefeuchteten Tuch. Da eintretende Flüssigkeit den Seifenspender unweigerlich zerstört, halten Sie diesen niemals unter fließendes Wasser und tauchen Sie ihn niemals unter Wasser. Die Sensorfläche muss sauber und trocken sein.

GB Maintenance – Switch off the soap dispenser and regularly remove dried soap residue from the outlet valve. Also clean the sensor window with a damp cloth. Since ingress of liquid will inevitably destroy the soap dispenser, never hold it under running water and never immerse it in water. The sensor surface must be clean and dry.

FR Entretien – Éteignez le distributeur de savon et enlevez régulièrement les résidus de savon séchés sur la vanne de sortie. Nettoyez également la fenêtre du capteur avec un chiffon humide. Comme l'entrée de liquide détruit inévitablement le distributeur, ne le tenez jamais sous l'eau courante et ne l'immergez jamais. La surface du capteur doit être propre et sèche.

ES Mantenimiento – Apague el dispensador de jabón y elimine regularmente los restos de jabón reseco de la válvula de salida. También limpie la ventana del sensor con un paño húmedo. Como la entrada de líquido destruirá inevitablemente el dispensador de jabón, nunca lo mantenga bajo agua corriente y nunca lo sumerja en agua. La superficie del sensor debe estar limpia y seca.

NL Onderhoud – Schakel de zeepdispenser uit en verwijder regelmatig opgedroogde zeepresten van het uitlaatsventiel. Reinig bovendien het sensorraam met een licht vochtig doekje. Aangezien vloeistof die naar binnen komt de dispenser onvermijde lijk zal beschadigen, houd hem nooit onder stromend water en dompel hem nooit onder in water. Het sensoroppervlak moet schoon en droog zijn.

BG Поддръжка – Изключете дозатора за сапун и редовно отстранявайте засъхнали сапунени остатъци от изходния клапан. Почистете също и сензорното стъкло с навлажнена кърпа. Тъй като проникналата течност неизбежно ще унищожи дозатора за сапун, никога не го държете под течаща вода и никога не го потапяйте във вода. Сензорната повърхност трябва да е чиста и суха.

DA Vedligeholdelse – Sluk sæbedispenseren, og fjern regelmæssigt indtørrede sæberester fra udløbsventilen. Rens også sensorvinduet med en fugtig klud. Da indtrængende væske uundgåeligt vil ødelægge dispenseren, må du aldrig holde den under rindende vand og aldrig nedsænke den i vand. Sensorfladen skal være ren og tør.

ET Hooldus – Lülitage seebidosaator välja ja eemaldage regulaarselt kuivad seepijäägid väljavoolu ventiilist. Puhastage samuti sensoraken kergelt niisutatud lapiga. Kuna sissepääsev vedelik hävitab diskreetorilise seebidosaatori vältimatult, ärge hoidke seda kunagi voolava vee all ega kastke kunagi veesse. Sensorpind peab olema puhas ja kuiv.

FI Huolto – Sammuta saippua-annostin ja poista säännöllisesti kuivatuneita saippuajäämi ulostuloventtiilistä. Puhdista myös anturilasi kostealla liinalla. Koska nesteen pääsy sisään tuhoaa annostimen väistämättä, älä koskaan pidä sitä juoksevan veden alla äläkä upota veteen. Anturipinnan pitää olla puhdas ja kuiva.

EL Συντήρηση – Απενεργοποιήστε τον διανομέα σαπουνιού και αφαιρείτε τακτικά ξεραμένα υπολείμματα σαπουνιού από τη βαλβίδα εξόδου. Καθαρίστε επίσης το παράθυρο του αισθητήρα με ένα νωπό πανί. Δεδομένου ότι η είσοδος υγρού θα καταστρέψει αναπόφευκτα τον διανομέα, μην τον κρατάτε ποτέ κάτω από τρεχούμενο νερό και μην τον βυθίζετε ποτέ στο νερό. Η επιφάνεια του αισθητήρα πρέπει να είναι καθαρή και στεγνή.

IT Manutenzione – Spegnete il dispenser di sapone e rimuovete regolarmente i residui di sapone essiccati dalla valvola di uscita. Pulite inoltre la finestra del sensore con un panno umido. Poiché l'ingresso di liquidi distruggerà inevitabilmente il dispenser, non tenerlo mai sotto acqua corrente e non immergerlo mai in acqua. La superficie del sensore deve essere pulita e asciutta.

HR Održavanje – Isključite dozator sapuna i redovito uklanjajte osušene ostatke sapuna s izlaznog ventila. Također očistite staklo senzora vlažnom krpom. Kako bi tekućina koja uđe neizbježno uništila dozator, nikada ga nemojte držati pod mlazom vode niti ga nikada uranjati u vodu. Površina senzora mora biti čista i suha.

LV Apkope – Izslēdziet ziepju dozatoru un regulāri noņemiet sacietējušus ziepju atlikumus no izplūdes vārsta. Tīriet arī sensora logu ar samitrinātu drānu. Tā kā ieplūstošs šķidrums neizbēgami iznīcinās dozatoru, nekad nelieciet to tekoša ūdens strūklā un nekad nenogrieziet to ūdenī. Sensora virsmai jābūt tīrai un sausai.

LT Priežiūra – Išjunkite muilo dozatorių ir reguliariai pašalinkite išdžiūvusias muilo likučius iš išėjimo vožtuvo. Taip pat valykite sensoriaus langą drėgna šluoste. Kadangi įeinantis skystis neišvengiamai sunaikins dozatorių, niekada nelaikykite jo po tekančiu vandeniu ir niekada neiškepkite jį po vandeniu. Sensoriaus paviršius turi būti švarus ir sausas.

MT Kura – Itfi d-dispenser tas-sapun u neħħi b'mod regolari r-reżidwi tas-sapun niexfa mill-ventilatur ta' ħruġ. Għamel ukoll tindif tal-window sensorju b'toqba ftit umida. Peress li d-dħul ta' likwidu se ħassar il-dispenser b'mod inevitabbli, qatt ma żommha taħt ilma fix-xita u qatt ma ddawwarha taħt l-ilma. Il-wisa' tas-sensor għandu jkun nadif u niexef.

PL Konserwacja – Wyłącz dozownik mydła i regularnie usuń wyschnięte resztki mydła z zaworu wylotowego. Oczyść także szybkę czujnika wilgotną ściereczką. Ponieważ przedostanie się cieczy nieuchronnie zniszczy dozownik, nigdy nie trzymaj go pod bieżącą wodą i nigdy go nie zanurzaj w wodzie. Powierzchnia sensora musi być czysta i sucha.

PT Manutenção – Desligue o dispensador de sabão e remova regularmente resíduos secos de sabão da válvula de saída. Limpe também a janela do sensor com um pano húmido. Pois a entrada de líquido destruirá inevitavelmente o dispensador, nunca o segure debaixo de água corrente e nunca o mergulhe em água. A superfície do sensor deve estar limpa e seca.

RO Întreținere – Opriți dozatorul de săpun și îndepărtați regulat resturile de săpun uscat de la supapa de ieșire. Curățați de asemenea fereastra senzorului cu o cârpă ușor umedă. Deoarece pătrunderea lichidului va distruge inevitabil dozatorul, nu-l țineți niciodată sub apă curgătoare și nu-l scufundați niciodată în apă. Suprafața senzorului trebuie să fie curată și uscată.

SV Underhåll – Stäng av tvåldispensern och ta regelbundet bort uttorkade tvålrester från utloppventilen. Rengör dessutom sensorfönstret med en fuktig trasa. Eftersom inträngande vätska oundvikligen förstör dispensern, håll aldrig denna under rinnande vatten och sänk den aldrig under vatten. Sensorsytan måste vara ren och torr.

SI Vzdrževanje – Izklopite dozirnik mila in redno odstranjujte posušene ostanke mila na izhodnem ventilu. Prav tako očistite senzorjevo okno z rahlo vlažno krpo. Ker vdor tekočine neizbežno uniči dozirnik, ga nikoli ne držite pod tekočo vodo in ga nikoli ne potapljajte v vodo. Senzorska površina mora biti čista in suha.

SK Údržba – Vypnite dávkovač mydla a pravidelne odstraňujte zaschnuté zvyšky mydla z výstupného ventilu. Vyčistite aj senzorové okienko mierne navlhčenou handričkou. Pretože preniknutie kvapaliny nevyhnutne poškodia dávkovač, nikdy ho nedržte pod tečúcou vodou a nikdy ho nezatápajte do vody. Plocha senzora musí byť čistá a suchá.

CS Údržba – Vypněte dávkovač mýdla a pravidelně odstraňujte zaschlé zbytky mýdla z výstupního ventilu. Také čistěte senzorové okénko mírně navlhčeným hadříkem. Protože vniknutí tekutiny nevyhnutelně poškodí dávkovač, nikdy ho nedržte pod tekoucí vodou a nikdy ho nezanořujte do vody. Plocha senzoru musí být čistá a suchá.

HU Karbantartás – Kapcsolja ki a szappanadagolót, és rendszeresen távolítsa el az adagoló kifolyó szelepnél megszáradt szappanmaradékokat. Takarítsa továbbá a szenzor ablakát enyhén nedves ruhával. Mivel a bejutó folyadék elkerülhetetlenül tönkreteszi az adagolót, soha ne tartsa folyó víz alá, és soha ne merítse vízbe. A szenzor felületének tisztának és száraznak kell lennie.

GA Cothabháil – Múch an dáileoir gallúna agus bain go rialta iarmhar gallúna triomaithe ón solenoid asraonta. Glan an fhuinneog braiteora freisin le fabraig éadomhain tais. Os rud é go scriosfaidh isteach an leacht go docht an dáileoir, ná coinneáil riamh é faoi uisce reatha agus ná tum é in uisce riamh. Ní mór go mbeadh dromchla an braiteora glan agus tirim.

EMCO FLOW

DE Montageanleitung · **GB** Mounting instruction · **FR** Instruction de montage · **ES** Instrucciones de montaje · **NL** Montageanwijzing · **BG** Инструкции за монтаж · **DA** Monteringsvejledning
ET Paigaldusjuhend · **FI** Asennusohjeet · **EL** Οδηγίες συναρμολόγησης · **IT** Istruzioni di montaggio · **HR** upute za sastavljanje · **LV** Montāžas instrukcija · **LT** Montavimo instrukcija
MT Struzzjonijiet tal-assemblaġġ · **PL** Instrukcja montażu · **PT** Instruções de montagem · **RO** Instrucțiuni de montare · **SV** Monteringsanvisning · **SI** Navodila za montažo · **SK** Montážny návod
CS Montážní návod · **HU** Szerelési útmutató · **GA** Treoir

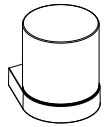

DE Allgemeine Hinweise - Montieren Sie den Seifenspender bitte mit mindestens 15 cm Abstand zur darunter liegenden Oberfläche. Der Akku des Seifenspenders ist im Auslieferungszustand nur teilgeladen. Laden Sie den Seifenspender vor der ersten Benutzung unbedingt einmal komplett auf. Da sich der Seifenspender in regelmäßigen Abständen neu auf die Umgebung kalibriert, kann es vorkommen, dass dieser in seltenen Fällen kurzfristig nicht reagiert. Warten Sie in diesem Fall einfach wenige Sekunden. Sollte er dennoch nicht reagieren, schalten Sie den Seifenspender einfach bitte aus und wieder ein. Der Spender ist danach wieder einsatzbereit. Einige Flüssigseifen neigen dazu, sich mit der Zeit zu entmischen. In diesem Fall kann es zu einer Tropfenbildung unterhalb des Seifenspenders kommen. Verwenden Sie in diesem Fall bitte eine andere Flüssigseife. Es handelt sich hierbei nicht um einen Fehler des Seifenspenders. Halten Sie die Sensoroberfläche zum Ein- und Ausschalten stets trocken. Ansonsten kann es zu Fehlfunktionen kommen.

GB General Notices - Mount the soap dispenser with at least 15 cm clearance to the surface below. The battery of the soap dispenser is only partially charged in the delivery state. Be sure to fully charge the soap dispenser once before its first use. Because the dispenser periodically recalibrates itself to the surroundings, it may in rare cases temporarily not respond. In that case, just wait a few seconds. If it still does not respond, please turn the soap dispenser off and on again. The dispenser will then be ready to use again. Some liquid soaps tend to separate over time. In that case, droplets may form beneath the soap dispenser. Please use another liquid soap. This is not a defect of the dispenser. Keep the sensor surface dry for switching on and off at all times. Otherwise, malfunctions may occur.

FR Informations générales - Montez le distributeur de savon avec au moins 15 cm d'espace par rapport à la surface située en dessous. La batterie du distributeur de savon est, à l'état de livraison, seulement partiellement chargée. Veuillez impérativement charger complètement le distributeur une fois avant la première utilisation. Comme le distributeur se recalibre régulièrement en fonction de l'environnement, il peut arriver, dans de rares cas, qu'il ne réagisse pas pendant un court instant. Dans ce cas, attendez simplement quelques secondes. S'il ne réagit toujours pas, veuillez simplement éteindre puis rallumer le distributeur de savon. Celui-ci sera alors de nouveau prêt à l'emploi. Certaines savons liquides ont tendance à se séparer avec le temps. Dans ces cas, il peut y avoir formation de gouttes sous le distributeur de savon. Dans ce cas, veuillez utiliser un autre savon liquide. Ce n'est pas un défaut du distributeur. Gardez la surface du capteur sèche pour l'allumage et l'extinction à tout moment. Sinon, des ^ dysfonctionnements peuvent survenir.

ES Avisos generales - Monte el dispensador de jabón con al menos 15 cm de separación de la superficie inferior. La batería del dispensador de jabón está sólo parcialmente cargada al momento de entrega. Asegúrese de cargar completamente el dispensador una vez antes de su primer uso. Dado que el dispensador se recalibra periódicamente al entorno, puede ocurrir que en casos raros no responda temporalmente. En ese caso, espere simplemente unos segundos. Si aun así no responde, apague y vuelva a encender el dispensador de jabón. Después estará listo para su uso nuevamente. Algunos jabones líquidos tienden a separarse con el tiempo. En ese caso puede formarse una gota debajo del dispensador de jabón. Por favor, use otro jabón líquido. Esto no es un fallo del dispensador. Mantenga la superficie del sensor seca al encenderlo y apagarlo en todo momento. De lo contrario, pueden producirse fallos.

NL Algemene aanwijzingen - Monteer de zeepdispenser met minstens 15 cm afstand tot het oppervlak eronder. De batterij van de zeepdispenser is in de verzendtoestand slechts gedeeltelijk geladen. Laad de zeepdispenser eens volledig op vóór het eerste gebruik. Aangezien de dispenser zich op regelmatige tijdstippen opnieuw kalibreert naar de omgeving, kan het in zeldzame gevallen voorkomen dat deze tijdelijk niet reageert. Wacht in dat geval een paar seconden. Mocht hij alsnog niet reageren, zet de zeepdispenser dan uit en daarna weer aan. De dispenser is daarna weer klaar voor gebruik. Sommige vloeibare zepen neigen ernaar zich na verloop van tijd te scheiden. In dat geval kunnen druppels ontstaan onder de zeepdispenser. Gebruik in dat geval alstublieft een andere vloeibare zeep. Het betreft hier geen fout van de dispenser. Houd het sensoroppervlak altijd droog voor het in- en uitschakelen. Anders kunnen storingen optreden.

BG Общи указания - Монтирайте диспенсъра за сапун с поне 15 см разстояние до повърхността под него. Батерията на диспенсъра при доставката е само частично заредена. Задължително заредете напълно диспенсъра веднъж преди първото му използване. Тъй като диспенсърът се калибрира периодично според околната среда, може в редки случаи да не реагира за кратко. В такъв случай просто изчакайте няколко секунди. Ако все пак не реагира, изключете и включете диспенсъра отново. След това е отново готов за употреба. Някои течни сапуни имат склонност с времето да се разделят. В такъв случай може да се образуват капки под диспенсъра. Моля, използвайте друг течен сапун. Това не е дефект на диспенсъра. Дръжте повърхността на сензора винаги суха за включване и изключване. В противен случай може да има дефекти.

DK Generelle bemærkninger - Montér sæbedispenseren med mindst 15 cm afstand til underliggende overflade. Batteriet til sæbedispenseren er i leveringsstanden kun delvist opladet. Sørg for at oplade sæbedispenseren én gang helt før første brug. Da dispenseren med jævne mellemrum kalibrerer sig selv på omgivelserne, kan det ske, at den i enkelte tilfælde midlertidigt ikke reagerer. Vent i så fald nogle sekunder. Hvis den alligevel ikke reagerer, sluk og tænd sæbedispenseren igen. Dispenseren er derefter klar til brug. Nogle flydende sæber har en tendens til at skille sig med tiden. I så fald kan der danne dråber under sæbedispenseren. Brug i så fald en anden flydende sæbe. Dette er ikke en fejl ved dispenseren. Hold sensorfla den altid tør ved tænding og slukning. Ellers kan der opstå funktionsfejl.

EE Üldised juhised - Pane seebidosaator paigalda vähemalt 15 cm kaugusele allpool olevast pinnast. Seebidosaatori aku on tarneseisundis ainult osaliselt laetud. Laadi seebidosaator korraks täis enne esimest kasutamist. Kuna dosaator kalibreerub regulaarsetel aegadel ümbrusega, võib harvadel juhtudel juhtuda, et see lühiajaliselt ei reageeri. Sel juhul oota lihtsalt mõned sekundid. Kui see ikkagi ei reageeri, lülita seebidosaator välja ja uuesti sisse. Dispenser on seejärel taas kasutusvalmis. Mõned vedelad seebid kipuvad aja jooksul eralduma. Sellisel juhul võib seebidosaatori all tekkida tilk. Palun kasuta sel juhul teist vedelat seepi. See ei ole seebidosaatori viga. Hoia sensorpind alati kuivana sisse- ja väljalülitamisel. Vastaseljuhul võivad tekkida toimimise häired.

FI Yleisiä ohjeita - Asenna saippua-annostin vähintään 15 cm etäisyydelle alla olevasta pinnasta. Saippua-annostimen akku on toimitusvaiheessa vain osittain ladattu. Lataa annostin kerran täysin ennen ensimmäistä käyttökertaa. Koska annostin kalibroituu ympäristön mukaan säännöllisin väliajoin, voi harvoin käydä niin, että se ei hetkellisesti reagoi. Odota tällöin muutama sekunti. Jos se ei silti reagoi, sammuta ja käynnistä annostin uudelleen. Annostin on sen jälkeen käyttövalmis. Jotkut nestesaippuat taipuvat ajan mittaan erottumaan. Tällöin annostimen alapuolelle voi muodostua pisaroita. Käytä tällöin toista nestesaippuaa. Tämä ei ole laitteiston vika. Pidä sensoripinta aina kuivana päälle- ja poiskytkemisen yhteydessä.
Muuten voi ilmetä toimintahäiriöitä.

GR Γενικές οδηγίες - Τοποθετήστε τον διανομέα σαπουνιού με τουλάχιστον 15 εκ. απόσταση από την επιφάνεια κάτω. Η μπαταρία του διανομέα είναι, κατά την παράδοση, μόνο μερικώς φορτισμένη. Φορτίστε πλήρως τον διανομέα μία φορά πριν την πρώτη χρήση. Καθώς ο διανομέας επανακαλιμπράρεται περιοδικά με βάση το περιβάλλον, μπορεί σε σπάνιες περιπτώσεις να μην αντιδράσει προσωρινά. Σε αυτή την περίπτωση περιμένετε λίγα δευτερόλεπτα. Αν δεν αντιδράσει, παρακαλώ απενεργοποιήστε και ενεργοποιήστε ξανά τον διανομέα. Επειτα είναι έτοιμος προς χρήση. Ορισμένα υγρά σαπούνια τείνουν με την πάροδο του χρόνου να διαχωρίζονται. Σε αυτή την περίπτωση μπορεί να σχηματιστούν σταγόνες κάτω από τον διανομέα. Αν συμβεί αυτό, χρησιμοποιήστε άλλο υγρό σαπούνι. Δεν πρόκειται για το ελάττωμα του διανομέα. Κρατήστε την επιφάνεια του αισθητήρα πάντα στεγνή κατά την ενεργοποίηση και απενεργοποίηση. Διαφορετικά μπορεί να παρουσιαστούν δυσλειτουργίες.

IT Avvertenze generali - Montare il dispenser di sapone con almeno 15 cm di distanza dalla superficie sottostante. La batteria del dispenser è, allo stato di consegna, solo parzialmente carica. Caricare completamente il dispenser una volta prima del primo utilizzo. Poiché il dispenser si ricalibra periodicamente in base all'ambiente, può succedere in rari casi che non risponda temporaneamente. In tal caso attendere qualche secondo. Se non risponde comunque, spegnerlo e riaccenderlo. Il dispenser sarà di nuovo pronto. Alcuni saponi liquidi tendono, con il tempo, a separarsi. In tal caso possono formarsi gocce sotto il dispenser. Usare in quel caso un altro sapone liquido. Non si tratta di un difetto del dispenser. Mantenere sempre asciutta la superficie del sensore durante l'accensione e lo spegnimento. Altrimenti possono verificarsi malfunzionamenti.

MT Parir ijiet Ġenerali - Poġġi d-dispenser tas-sapun biżżejjed 15 cm ta' distanza mis-sufra li tinsab taħtu. Il-batterija tad-dispenser hija fil-kundizzjoni tat-twassil biss parzjalment iċ-ċarġjata. Iċċarġja kompletament id-dispenser darba waħda qabel l-użu għall-ewwel darba. Peress li d-dispenser jikkalibra ruħu perjodikament għall-ambjent, jista' jiġri f'każijiet rari li b'mument ma jirrispondix. F'dik il-każ stenna biss ftit sekondi. Jekk għadu ma jirrispondix, mitfih id-dispenser u erġa' daħħal. Id-dispenser issa lest għall-użu darb'oħra. Xi sapuni likwidi għandhom tendenza li jinqasmu maż-żmien. F'ħekk, jista' jkun li jkunu togħma taħt id-dispenser tas-sapun. Uża sapun likwidu ieħor f'ħekk il-każ. Dan mhux difett miċ-dispen. Żomm is-superfiċje tas-sensor dejjem niexfa meta tkun qed tixgħelha jew tixgħelha. Inkella jista' jkun hemm ħsarat fil-funzjoni.

HR Opće napomene - Molimo montirajte dozator sapuna s najmanje 15 cm udaljenosti od površine ispod njega. Baterija dozatora je u stanju isporuke samo djelomično napunjena. Obavezno napunite dozator jednom potpuno prije prve upotrebe. Budući da se dozator redovito kalibrira prema okolišu, ponekad se može dogoditi da nakratko ne reagira. U tom slučaju samo pričekajte nekoliko sekundi. Ako i dalje ne reagira, jednostavno isključite i ponovno uključite dozator. Dozator će tada biti opet spreman za upotrebu. Neke tekuće sapune imaju tendenciju s vremenom se razdvajati. U tom slučaju ispod dozatora može doći do stvaranja kapljica. Molimo koristite drugi tekući sapun. To nije kvar dozatora. Držite površinu senzora suhom prilikom uključivanja i isključivanja. U suprotnom mogu se pojaviti kvarovi.

LV Vispārīgi norādījumi - Uzstādiet ziepju dozatoru ar vismaz 15 cm attālumu līdz virsmai zem tā. Akumulators piegādes stāvoklī ir tikai daļēji uzlādēts. Pirms pirmās lietošanas noteikti vienu reizi pilnībā uzlādējiet dozatoru. Tā kā dozators regulāri kalibrējas attiecībā pret vidi, retos gadījumos tas var īslaicīgi nereaģēt. Šādā gadījumā vienkārši uzgaidiet dažas sekundes. Ja tas joprojām nereaģē, izslēdziet un pēc tam atkal ieslēdziet dozatoru. Dozators pēc tam atkal būs gatavs lietošanai. Kādas šķidrās ziepes ar laiku mēdz atšķirties. Šādā gadījumā zem dozatora var rasties pilītes. Lūdzu, izmantojiet citu šķidro ziepes. Tas nav dozatora defekts. Turiet sensora virsmu vienmēr sausu ieslēgšanas un izslēgšanas laikā. Citādi var rasties darbības traucējumi.

LT lBendrosios pastabos - Montuokite muilo dozatorių bent 15 cm atstumu nuo paviršiaus po juo. Dozatoriaus akumuliatorius pristatymo metu yra tik dalinai įkrautas. Prieš pirmą naudojimą būtinai kartą visiškai įkraukite dozatorių. Kadangi dozatorius reguliariai kalibruoja save pagal aplinką, retkarčiais gali nutikti, kad jis trumpam nereaguos. Tokiu atveju palaukite kelias sekundes. Jei vis tiek nereaguoja, išjunkite dozatorių ir vėl įjunkite. Dozatorius tada bus vėl pasirengęs naudoti. Kai kurios skystos muilo rūšys laikui bėgant linkusios atsiskirti. Tokiu atveju po dozatoriumi gali susidaryti lašai. Naudokite tokiu atveju kitokį skystą muilą. Tai nėra dozatoriaus defektas. Laikykite sensoriaus paviršių visada sausu jungiant ir išjungiant. Priešingu atveju gali būti veiklos sutrikimų.

PL Uwagi ogólne - Zamocuj dozownik mydła co najmniej 15 cm nad powierzchnią poniżej. Akumulator dozownika jest w stanie dostawy tylko częściowo naładowany. Przed pierwszym użyciem naładuj dozownik raz całkowicie. Ponieważ dozownik co jakiś czas ponownie kalibruje się względem otoczenia, może zdarzyć się, że w rzadkich przypadkach przez chwilę nie będzie reagował. W takim wypadku odczekaj kilka sekund. Jeśli nadal nie reaguje, wyłącz dozownik i ponownie go włącz. Dozownik będzie wtedy ponownie gotowy do użycia. Niektóre mydła w płynie z czasem mają tendencję do rozwarstwiania się. W takim przypadku może pojawić się kropla pod dozownikiem. Użyj w takim przypadku innego mydła w płynie. To nie jest wada dozownika. Trzymaj powierzchnię sensora zawsze suchą przy włączaniu i wyłączaniu. W przeciwnym razie mogą wystąpić błędy.

PT Avisos gerais - Monte o dispensador de sabão com pelo menos 15 cm de distância da superfície inferior. A bateria do dispensador de sabão está no estado de entrega apenas parcialmente carregada. Carregue completamente o dispensador uma vez antes do primeiro uso. Como o dispensador se recalibra regularmente ao ambiente, pode acontecer em casos raros que não responda temporariamente. Nesse caso espere simplesmente alguns segundos. Se mesmo assim não responder, desligue e volte a ligar o dispensador. O dispensador ficará então pronto para uso novamente. Alguns sabonetes líquidos tendem a se separar ao longo do tempo. Nesse caso podem formar-se gotas sob o dispensador de sabão. Use outro sabonete líquido. Isto não é um defeito do dispensador. Mantenha a superfície do sensor sempre seca ao ligar e desligar. Caso contrário, podem ocorrer falhas.

RO Atenționări generale - Montează dozatorul de săpun cu cel puțin 15 cm distanță față de suprafața de dedesubt. Bateria dozatoru lui este, în starea de livrare, doar parțial încărcată. Înainte de prima utilizare încarcă complet dozatorul o singură dată. Deoarece dozatorul se recalibrează periodic în funcție de mediul înconjurător, este posibil ca în cazuri rare să nu răspundă temporar. În acest caz, așteaptă câteva secunde. Dacă tot nu răspunde, oprește-l și pornește-l din nou. Dozatorul va fi apoi din nou pregătit pentru utilizare. Anumite săpunuri lichide tind să se separe în timp. În acest caz se pot forma picături sub dozatorul de săpun. Te rog folosește un alt săpun lichid. Nu este vorba de un defect al dozatorului. Păstrează întotdeauna suprafața senzorului uscată la pornire și oprire. În caz contrar pot apărea funcționări defectuoase.

SE Allmänna anyisningar - Montera tvåldispensern med minst 15 cm avstånd till underliggande yta. Batteriet i tvåldispensern är i leveranstillståndet endast delvis laddat. Se till att ladda dispensern en gång helt innan första användningen. Eftersom dispensern regelbundet kalibrerar sig efter omgivningen kan det i sällsynta fall hända att den tillfälligt inte reagerar. Vänta då bara några sekunder. Om den ändå inte reagerar, stäng av tvåldispensern och slå på den igen. Dispensern är då återigen klar för användning. Vissa flytande tvålar har en tendens att separera med tiden. I så fall kan det bildas droppar under tvåldispensern. Använd då en annan flytande tvål. Detta är inte ett fel på dispensern. Håll sensorytan alltid torr vid på- och avslagning. Annars kan fel uppstå.

SI Splošne opombe - Namestite dozirnik mila vsaj 15 cm od površine spodaj. Baterija dozirnika je v stanju dostave samo delno napolnjena. Pred prvo uporabo dozirnik enkrat popolnoma napolnite. Ker se dozirnik redno samokalibrira glede na okolico, se lahko v redkih primerih zgodi, da začasno ne reagira. V tem primeru počakajte nekaj sekund. Če vseeno ne reagira, izklopite in nato ponovno vklopite dozirnik. Nato je dozirnik ponovno pripravljen za uporabo. Nekatera tekoča mila sčasoma imajo nagnjenost k ločevanju. V takem primeru se lahko pod dozirnikom pojavijo kapljice. Prosim, uporabite drugo tekoče milo. To ni okvara dozirnika. Vedno naj bo površina senzorja suha pri vklopu in izklopu. Drugače lahko pride do motenj v delovanju.

SK Všeobecné pokyny - Namontujte dávkovač mydla aspoň 15 cm nad povrchom pod ním. Batéria dávkovača je v stave dodania iba čiastočne nabitá. Pred prvým použitím dávkovač raz nabite úplne. Keďže sa dávkovač pravidelne kalibruje podľa prostredia, môže sa v zriedkavých prípadoch stať, že krátkodobo nebude reagovať. V takom prípade počkajte niekoľko sekúnd. Ak aj potom nereaguje, vypnite dávkovač a znovu ho zapnite. Potom je opäť pripravený na použitie. Niektoré tekuté mydlá majú tendenciu sa časom rozdeľovať. V takom prípade sa môžu pod dávkovačom tvoriť kvapky. Použite v takom prípade iné tekuté mydlo. Nie je to chyba dávkovača. Držte senzorovú plochu vždy suchú pri zapínaní a vypínaní. Inak môžu nastať poruchy.

CZ Obecné pokyny - Namontujte dávkovač mýdla alespoň 15 cm nad povrchem pod ním. Baterie dávkovače je ve stavu dodání pouze částečně nabitá. Před prvním použitím dávkovač jednou úplně nabijte. Protože se dávkovač pravidelně kalibruje podle okolí, může se ve vzácných případech stát, že krátkodobě nebude reagovat. V takovém případě prostě počkejte několik sekund. Pokud stále nereaguje, vypněte dávkovač a znovu ho zapněte. Potom je připraven k použití. Některé tekuté mýdla mají tendenci se časem oddělovat. V takovém případě se mohou pod dávkovačem tvořit kapky. Použijte prosím jiné tekuté mýdlo. Nejedná se o závadu dávkovače. Povrch senzoru udržujte při zapnutí a vypnutí vždy suchý. Jinak může dojít k poruchám.

HU Általános tudnivalók - Kérjük, szerelje fel a szappanadagolót legalább 15 cm távolságra az alatta lévő felülettől. A szappanada goló akkumulátora a szállítási állapotban csak részben feltöltött. Mielőtt először használja, töltse fel teljesen egyszer. Mivel az adagoló időről időre újrakalibrálódik a környezetére, ritka esetekben előfordulhat, hogy ideiglenesen nem reagál. Ilyenkor várjon néhány másodpercet. Ha még mindig nem reagál, kapcsolja ki, majd be újra az adagolót. Az adagoló ezután ismét használatra kész. Néhány folyékony szappan hajlamos az idő múlásával rétegesedni. Ilyenkor csepp képződhet a szappanadagoló alján. Ilyenkor használjon más folyékony szappant. Ez nem a készülék hibája. Tartsa a szenzor felületét mindenkor szárazon bekapc soláskor és kikapcsoláskor. Ellenkező esetben működési zavarok léphetnek fel.

GA Nótaí Ginearálta - Bí cinnte go gcuirtear an dáileoir gallúna ar mol (úsáid) ar a laghad 15 cm ón dromchla atá thíos. Tá ceallraí an dáileora gallúna ach páirteach luchtaithe sa staid seachadta. Múch agus luchtú i gceart den dáileoir uair amháin go hiomlán** sula n-úsáidtear é den chéad uair. Ós rud é go ndéantar an dáileoir a ailíniú go huathoibríoch leis an timpeallacht i réimse ama rialta, d'fhéadfadh sé, i gcásanna annamh, nach mbeidh sé ag freagairt i gceann nóiméad. I gcás den sórt sin fan cúpla soicind. Mura n-freagraíonn sé fós, cuir an dáileoir amach agus cuir air arís é. Beidh sé réidh le húsáid ansin. Tugann roinnt gallúnaithe leachtach faoi deara ailtireacht le himeacht ama. Sa chás sin d'fhéadfadh doirteadh faoi bhun an dáileora gallúna. Úsáid gallúnach leachtach eile sa chás sin. Ní locht é ar an dáileoir é seo. Coinnigh an dromchla braiteora tirim i gcónaí nuair atá tú ag cumhachtú ar / as. Mura bhfuil sin déanta, d'fhéadfadh lochtanna feidhme teacht chun cinn.