EMCO MEE

DE Montageanleitung · **GB** Mounting instruction · **FR** Instruction de montage · **ES** Instrucciones de montaje · **NL** Montageanwijzing · **BG** Инструкции за монтаж · **DA** Monteringsvejledning · **ET** Paigaldusjuhend
FI Asennusohjeet · **EL** Οδηγίες συναρμολόγησης · **IT** Istruzioni di montaggio · **HR** upute za sastavljanje · **LV** Montāžas instrukcija · **LT** Montavimo instrukcija · **MT** Struzzjonijiet tal-assemblaġġ · **PL** Instrukcja montażu
PT Instruções de montagem · **RO** Instrucțiuni de montare · **SV** Monteringsanvisning · **SI** Navodila za montažo · **SK** Montážny návod · **CS** Montážní návod · **HU** Szerelési útmutató · **GA** Treoir



1.

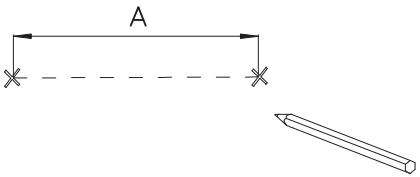

	A
4496 000 01	350 mm
4496 000 02	500 mm
4496 000 03	700 mm
4496 000 04	900 mm
4496 000 05	1.100 mm
4496 000 06	1.200 mm
4496 000 07	1.500 mm
4496 000 08	800 mm
4496 000 09	900 mm
4496 000 10	1.000 mm
4496 000 11	1.200 mm
4496 000 12	1.500 mm

2.

2.1

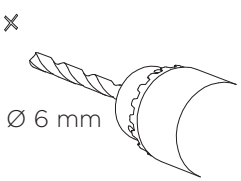

2.2

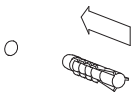

2.3

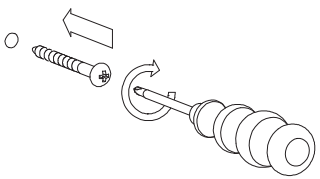

2.4

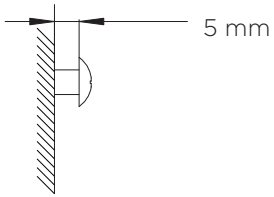

3.

3.1

3.2

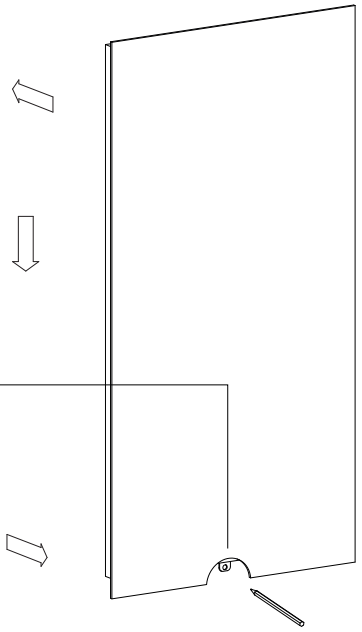

3.3

3.4

3.5

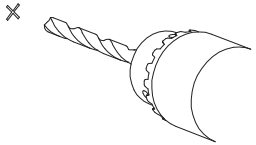

3.6

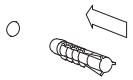

3.7

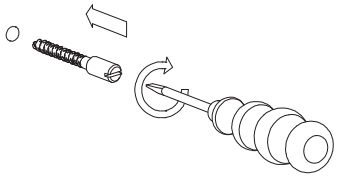

3.8



4.

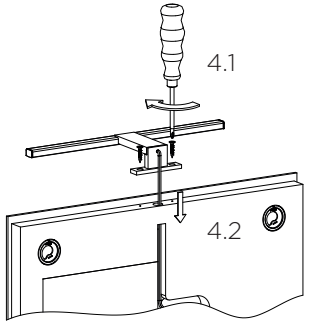

5.

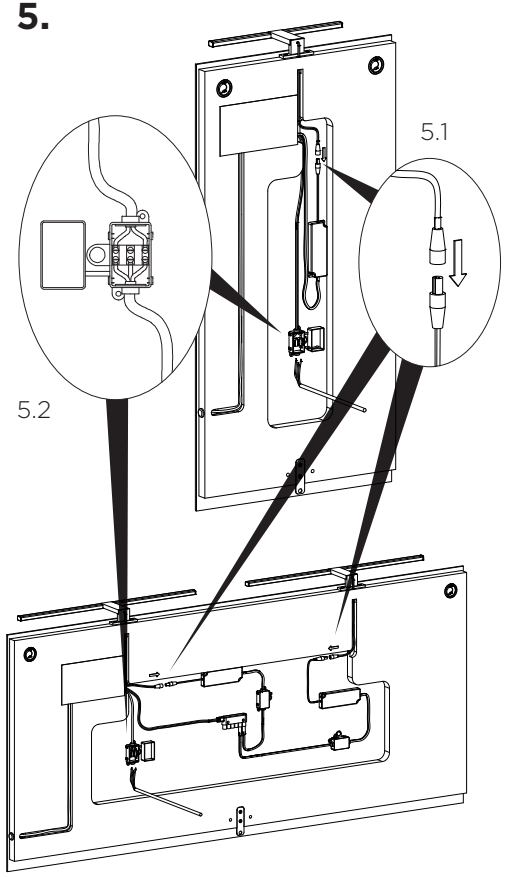

6.

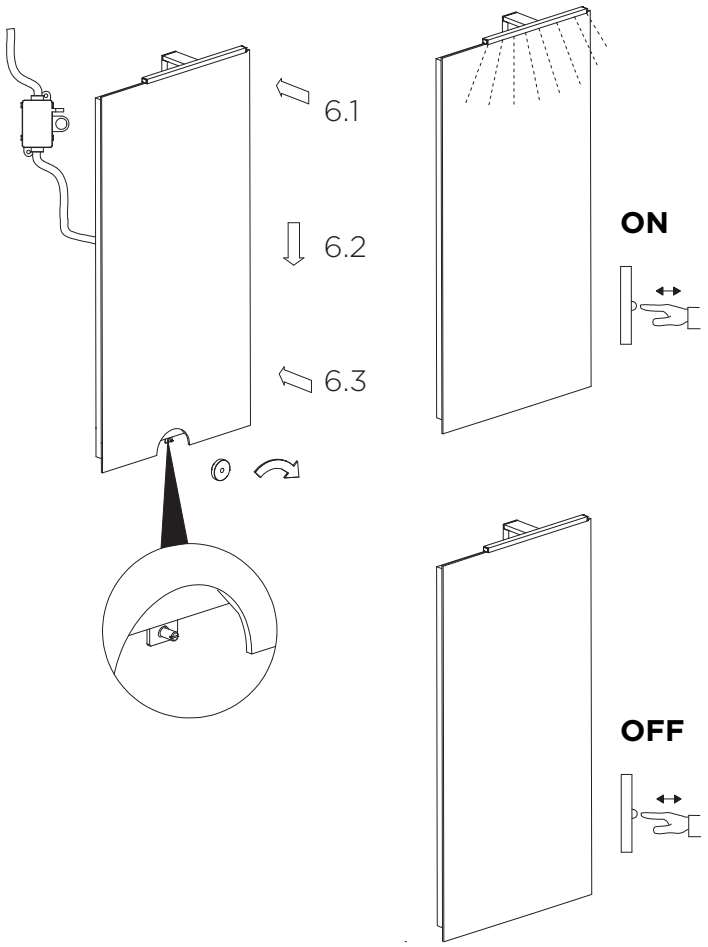



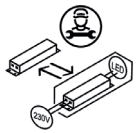



DE ACHTUNG: Das beigefügte, universelle Befestigungsmaterial ist nicht für alle Untergründe geeignet. Bitte verwenden Sie nur für den jeweiligen Untergrund geeignete Schrauben und Dübel. Bitte prüfen Sie deshalb vor der Verwendung sorgfältig, ob das beigefügte Befestigungsmaterial für den jeweils vorgesehenen Untergrund tauglich ist. Ersetzen Sie jede gebrochende Glasscheibe.

GB WARNING: The attached universal fastening material is not suitable for all substrates. Please use only screws and wall plugs suitable for the respective substrate. Therefore, before use, please carefully check whether the attached fastening material is suitable for the intended substrate. Replace every broken glass pane.

FR ATTENTION: Le matériel de fixation universel ci-joint n'est pas adapté à tous les substrats. Veuillez n'utiliser que des vis et des chevilles adaptés au substrat concerné. Veuillez donc vérifier attentivement avant utilisation si le matériel de fixation joint est adapté au substrat prévu. Remplacez chaque vitre cassée.

ES ATENCIÓN: El material de fijación universal incluido no es adecuado para todos los soportes. Utilice únicamente tornillos y tacos adecuados para el soporte correspondiente. Por lo tanto, compruebe cuidadosamente antes de su uso si el material de fijación incluido es adecuado para el soporte previsto. Sustituya cada cristal roto.

NL OPGELET: Het bijgevoegde universele bevestigingsmateriaal is niet geschikt voor alle ondergronden. Gebruik alstublieft alleen voor de desbetreffende ondergrond geschikte schroeven en pluggen. Controleer daarom vóór gebruik zorgvuldig of het bijgevoegde bevestigingsmateriaal geschikt is voor de betreffende ondergrond. Vervang elke gebroken ruit.

BG ВНИМАНИЕ: Приложеният универсален крепежен материал не е подходящ за всички повърхности. Моля, използвайте само подходящи за конкретната повърхност винтове и дюбели. Проверявайте преди употреба дали приложеният крепежен материал е годен за съответната повърхност. Подменете всяко счупено стъкло.

DA ADVARSEL: Det vedhæftede universelle monteringsmateriale er ikke egnet til alle underlag. Brug venligst kun skruer og plugs, der er egnede til det pågældende underlag. Undersøg derfor før brug om det vedhæftede monteringsmateriale er egnet til det påtænkte underlag. Udskift hver knust glasrude.

ET HOIATUS: Lisatud universaalne kinnitusmaterjal ei sobi kõikidele aluspinnastele. Palun kasutage ainult vastavale aluspinnale sobivaid kruve ja DÜBLEID. Enne kasutamist kontrollige hoolikalt, kas lisatud kinnitusmaterjal on sobiv kavandatud aluspinnale. Asendage iga purunenud klaas.

FI VAROITUS: Liitetty universaali kiinnitysaines ei sovellu kaikkiin alustoihin. Käytä oikeita pultteja ja warte hain esillä olevia kiinnitysruuveja kyseiselle alustalle. Tarkista siis ennen käyttöä huolellisesti, soveltuuko liitetty kiinnitysaines kyseiselle alustalle. Vaihda jokainen rikkinäinen lasiruutu.

GR ΠΡΟΕΙΔΟΠΟΙΗΣΗ: Το συνημμένο παγκόσμιο υλικό στερέωσης δεν είναι κατάλληλο για όλες τις επιφάνειες. Παρακαλούμε χρησιμοποιήστε μόνο βίδες και ούπα που είναι κατάλληλα για τη συγκεκριμένη επιφάνεια. Ελέγξτε πριν τη χρήση προσεκτικά εάν το συνημμένο υλικό στερέωσης είναι κατάλληλο για την προβλεπόμενη επιφάνεια. Αντικαταστήστε κάθε σπασμένο τζάμι.

IT ATTENZIONE: Il materiale di fissaggio universale allegato non è adatto a tutte le superfici. Si prega di utilizzare solo viti e tasselli idonei per la relativa superficie. Verificare prima dell'uso che il materiale di fissaggio allegato sia adatto alla superficie previsto. Sostituire ogni vetro rotto.

GA Aire: Ní oiriúnach an t-ábhar suiteála uilíoch atá lacáisteach do gach dromchla. Bain úsáid ach as sceacha agus duthaí atá oiriúnach don dromchla sonrach. Seiceáil go cúramach roimh úsáid an bhfuil an t-ábhar suiteála atá lacáisteach oiriúnach don dromchla beartaithe. Cuir gach painéal gloine bhriste in ionad.

HR UPOZORENJE: Priloženi univerzalni materijal za ugradnju nije pogodan za sve podloge. Molimo koristite samo vijke i plastične tiple koji su pogodni za određenu podlogu. Stoga prije upotrebe pažljivo provjerite je li priloženi materijal za ugradnju pogodan za željenu podlogu. Zamijenite svako razbijeno staklo.

LV BRĪDINĀJUMS: Pievienotais universālais fiksācijas materiāls nav piemērots visiem pamatnes veidiem. Lūdzu izmantojiet tikai atbilstošus skrūves unē stiprinājumus konkrētai pamatnei. Pirms izmantošanas rūpīgi pārbaudiet, vai pievienotais fiksācijas materiāls atbilst paredzētajai pamatnei. Nomainiet katru saplīsušo stiklu.

LT DĖMESIO: Pridedas universalaus tvirtinimo medžiaga netinka visoms pagrindams. Prašome naudoti tik tinkamus varžtus ir tūšinius priedus konkrečiai bazei. Prieš naudojimą atidžiai patikrinkite, ar pridedta tvirtinimo medžiaga tinkama būsimai bazei. Pakeiskite kiekvieną sudužusį stiklą.

PL UWAGA: Dołączone uniwersalne elementy mocujące nie nadają się do wszystkich podłoży. Proszę używać wyłącznie śrub i kołków odpowiednich do danego podłoża. Przed użyciem należy zatem dokładnie sprawdzić, czy dołączone elementy mocujące nadają się do danego podłoża. Wymień każdą rozbitą szybę.

PT ATENÇÃO: O material de fixação universal anexado não é adequado para todos os substratos. Use apenas para o substrato correspondente os parafusos e buchas apropriados. Verifique antes do uso se o material de fixação anexado é adequado ao substrato pretendido. Substitua cada vidro partido.

RO ATENȚIE: Materialul de fixare universal atașat nu este potrivit pentru toate substraturile. Vă rugăm să folosiți doar șuruburi și dibluri potrivite pentru substratul respectiv. Verificați înainte de utilizare dacă materialul de fixare atașat este potrivit pentru substratul destinat. Înlocuiți fiecare geam spart.

SV VARNING: Det bifogade universella fixeringsmaterialet är inte lämpligt för alla underlag. Använd endast skruvar och pluggar som är lämpliga för respektive underlag. Var därför noga med att kontrollera före användning om det bifogade fixeringsmaterialet är lämpligt för det avsedda underlaget. Byt ut varje trasig glasruta.

SL OPOZORILO: Priloženo univerzalno pritrdilno material ni primerno za vse podlage. Prosimo, uporabljajte samo ustrezne vijake in plastične najlpe za ustrezno podlago. Pred uporabo skrbno preverite ali je priloženi pritrdilni material primeren za želeno podlago. Zamenjajte vsako razbito steklo.

SK UPOZORNĚNÍ: Přiložený univerzální konektor/udržovací materiál není vhodný pro všechny podklady. Prosím používejte pouze pro příslušný podklad vhodné šrouby a kotvy. Před použitím proto důkladně zkontrolujte, zda je přiložený upevňovací materiál vhodný pro daný podklad. Vyměňte každé rozbité sklo.

CZ UPOZORNĚNÍ: Přiložený univerzální upevňovací materiál není vhodný pro všechny podklady. Používejte pouze šrouby a hmoždinky vhodné pro daný podklad. Před použitím proto pečlivě zkontrolujte, zda je přiložený upevňovací materiál vhodný pro daný podklad. Vyměňte každou rozbitou skleněnou tabuli.

HU FIGYELMEZTETÉS: A csatolt univerzális rögzítőanyag nem minden aljazathoz megfelelő. Kérjük, kizárólag a megfelelő aljzathoz illő csavarokat és dübeleket. Cseréljen ki minden törött üveget.

MT ATTENZJONI: Il-materjal universali tal-fissar li jingħata miegħu mhuwiex adattat għal kull sottosforz. Jekk jogħġbok uża biss i r-roti u d-dibijiet adattati għas-sottosforz speċifiku. Jekk jogħġbok ivverifika b'attenzjoni qabel l-użu jekk il-materjal tal-fissar li j ingħata miegħu hu adattat għas-sottosforz previst. Ibdel kull ħġieġ miksur.

DE Elektroanschluss
1. Die Elektroinstallation muss von einem Elektro-Fachinstallateur gemäß DIN VDE 0100-701 / IEC 60364-7-701 vorgenommen werden! Nationale sowie örtliche Vorschriften müssen berücksichtigt werden. Die Installation des Produktes muss außerhalb der Schutzzonen 0,1 und 2 erfolgen. 2. Das Produkt darf bei einer Beschädigung nicht in Betrieb genommen werden. 3. Das Produkt darf nur vom Hersteller oder einem von ihm beauftragten Servicetechniker repariert werden. 4. Eine Verwendung des Produktes ist nur für Innenräume zugelassen. Das Produkt erfüllt die Anforderungen der Schutzart IP44. 5. Das Netzteil des Produktes darf nur vom Hersteller oder einem von ihm beauftragten Servicetechniker ersetzt werden. 6. Dieses Produkt enthält eine Lichtquelle der Energieeffizienzklasse E. 7. Das Betriebsgerät ist rückseitig zugänglich und kann von einer qualifizierten Person ausgebaut oder ausgetauscht werden.

GB Electrical connection
1. The electrical installation must be carried out by a qualified electrician in accordance with DIN VDE 0100-701 / IEC 60364-7-701! National and local regulations must be observed. The installation of the product must be outside protection zones 0, 1 and 2. 2. The product must not be operated if damaged. 3. The product may only be repaired by the manufacturer or a service technician authorized by them. 4. The product is only intended for indoor use. The product complies with protection class IP44. 5. The power supply unit of the product may only be replaced by the manufacturer or a service technician authorized by them. 6. This product contains a light source of energy efficiency class E. 7. The control gear is accessible from the rear and can be removed or replaced by a qualified person.

FR Raccordement électrique
1. L'installation électrique doit être effectuée par un électricien qualifié conformément à la norme DIN VDE 0100-701 / IEC 60364-7-701! Les réglementations nationales et locales doivent être respectées. L'installation du produit doit être effectuée en dehors des zones de protection 0, 1 et 2. 2. Le produit ne doit pas être mis en service s'il est endommagé. 3. Le produit ne peut être réparé que par le fabricant ou un technicien de service autorisé par celui-ci.4. Le produit est destiné uniquement à un usage intérieur. Le produit répond aux exigences de la classe de protection IP44. 5. L'alimentation électrique du produit ne peut être remplacée que par le fabricant ou un technicien de service autorisé par celui-ci. 6. Ce produit contient une source lumineuse de classe d'efficacité énergétique E. 7. L'appareil de commande est accessible par l'arrière et peut être démonté ou remplacé par une personne qualifiée.

NL Elektrische aansluiting
1. De elektrische installatie moet worden uitgevoerd door een gekwalificeerde elektricien volgens DIN VDE 0100-701 / IEC 60364-7-701! Nationale en lokale voorschriften moeten worden nageleefd. De installatie van het product moet buiten de beschermingszones 0, 1 en 2 plaatsvinden.2. Het product mag niet worden gebruikt als het beschadigd is. 3. Het product mag alleen worden gerepareerd door de fabrikant of een door hem gemachtigde servicemonteur. 4. Het product is alleen bedoeld voor gebruik binnenshuis. Het product voldoet aan beschermingsklasse IP44. 5. De voeding van het product mag alleen worden vervangen door de fabrikant of een door hem gemachtigde servicemonteur. 6. Dit product bevat een lichtbron van energie-efficiëntieklasse E. 7. Het voorschakelapparaat is aan de achterzijde toegankelijk en kan door een gekwalificeerde persoon worden verwijderd of vervangen.

ES Conexión eléctrica
1. La instalación eléctrica debe ser realizada por un electricista cualificado conforme a DIN VDE 0100-701 / IEC 60364-7-701. Se deben respetar las normativas nacionales y locales. La instalación del producto debe realizarse fuera de las zonas de protección 0, 1 y 2. 2. El producto no debe utilizarse si está dañado. 3. El producto sólo puede ser reparado por el fabricante o un técnico de servicio autorizado por éste. 4. El producto está destinado únicamente para uso en interiores. El producto cumple con la clase de protección IP44. 5. El adaptador de corriente del producto solo puede ser sustituido por el fabricante o por un técnico de servicio autorizado por este. 6. Este producto contiene una fuente de luz de clase de eficiencia energética E. 7. El equipo de control es accesible por la parte posterior y puede ser desmontado o sustituido por una persona cualificada.

BG Електрическо свързване
1. Електрическата инсталация трябва да се извършва само от квалифициран електротехник съгласно DIN VDE 0100-701 / IEC 60364-7-701. Трябва да се спазват националните и местните разпоредби. Продуктът трябва да се монтира извън защитните зони 0, 1 и 2. 2. Продуктът не трябва да се използва, ако е повреден. 3. Продуктът може да бъде ремонтиран само от производителя или от упълномощен от него сервизен техник. 4. Продуктът е предназначен само за вътрешна употреба. Отговаря на степен на защита IP44. 5. Захранващият блок на продукта може да бъде заменян само от производителя или от упълномощен сервизен техник. 6. Този продукт съдържа светлинен източник с клас на енергийна ефективност E. 7. Управляващото устройство е достъпно от задната страна и може да бъде демонтирано или заменено от квалифицирано лице.

DA Elektrisk tilslutning
1. Elinstallationen skal udføres af en kvalificeret elektriker i henhold til DIN VDE 0100-701 / IEC 60364-7-701! Nationale og lokale forskrifter skal overholdes. Produktet skal installeres uden for beskyttelseszonerne 0, 1 og 2. 2. Produktet må ikke tages i brug, hvis det er beskadiget. 3. Produktet må kun repareres af producenten eller en autoriseret servicetekniker. 4. Produktet er kun til indendørs brug. Produktet opfylder kravene til beskyttelsesklasse IP44. 5. Strømforsyningen til produktet må kun udskiftes af producenten eller en autoriseret servicetekniker. 6. Dette produkt indeholder en lyskilde i energieffektivitetsklasse E. 7. Forkoblingsudstyret er tilgængeligt fra bagsiden og kan afmonteres eller udskiftes af en kvalificeret person.

ET Elektriühendus
1. Elektripaigalduse tohib teha kvalifitseeritud elektrik vastavalt DIN VDE 0100-701 / IEC 60364-7-701! Peavad olema täidetud riiklikud ja kohalikud eeskirjad. Toode tuleb paigaldada kaitsealade 0, 1 ja 2 väljapoole. 2. Toode ei tohi olla kasutusel, kui see on kahjustatud. 3. Toode võib olla remonditud ainult tootja või selle volitatud hooldustehniku poolt. 4. Toode on mõeldud ainult siseruumides kasutamiseks. Toode vastab IP44 kaitseklassile. 5. Toiteallikat tohib vahetada ainult tootja või selle volitatud hooldustehnik. 6. See toode sisaldab valgusallikat energiatõhususe klassiga E. 7. Juhtseade on tagant ligipääsetav ning kvalifitseeritud isik võib selle eemaldada või vahetada.

FI Sähköliitäntä
1. Sähköasennuksen saa suorittaa vain pätevä sähköasentaja DIN VDE 0100-701 / IEC 60364-7-701 mukaisesti! Kansalliset ja paikalliset määräykset on otettava huomioon. Tuote on asennettava suojavyöhykkeiden 0, 1 ja 2 ulkopuolelle. 2. Tuotetta ei saa käyttää, jos se on vahingoittunut. 3. Tuotteen saa korjatavain valmistaja tai tämän valtuuttama huoltoteknikko. 4. Tuote on tarkoitettu ainoastaan sisäkäyttöön. Tuote täyttää IP44-suojaluokan vaatimukset. 5. Tuotteen virtalähteen saa vaihtaa vain valmistaja tai tämän valtuuttama huoltoteknikko. 6. Tässä tuotteessa on energiatehokkuusluokan E valonlähde. 7. Liitäntälaite on takaa käsin saavutettavissa, ja pätevä henkilö voi irrottaa tai vaihtaa sen.

GR Ηλεκτρική σύνδεση
1. Η ηλεκτρική εγκατάσταση πρέπει να εκτελείται μόνο από εξειδικευμένο ηλεκτρολόγο σύμφωνα με DIN VDE 0100-701 / IEC 60364-7-701. Πρέπει να τηρούνται οι εθνικοί και τοπικοί κανονισμοί. Το προϊόν πρέπει να εγκαθίσταται εκτός των ζωνών προστασίας 0, 1 και 2. 2. Το προϊόν δεν πρέπει να τίθεται σε λειτουργία εάν έχει υποστεί ζημιά. 3. Το προϊόν επιτρέπεται να επισκευάζεται μόνο από τον κατασκευαστή ή από εξουσιοδοτημένο τεχνικό σέρβις. 4. Το προϊόν προορίζεται αποκλειστικά για χρήση σε εσωτερικούς χώρους. Πληροί τις απαιτήσεις της κατηγορίας προστασίας IP44. 5. Το τροφοδοτικό του προϊόντος επιτρέπεται να αντικαθίσταται μόνο από τον κατασκευαστή ή από εξουσιοδοτημένο τεχνικό σέρβις. 6. Το προϊόν περιέχει πηγή φωτός ενεργειακής κλάσης E. 7. Το σύστημα ελέγχου είναι προσβάσιμο από το πίσω μέρος και μπορεί να αφαιρεθεί ή να αντικατασταθεί από εξειδικευμένο άτομο.

IT Collegamento elettrico
1. L'installazione elettrica deve essere effettuata da un elettricista qualificato in conformità alla norma DIN VDE 0100-701 / IEC 60364-7-701! Devono essere rispettate le normative nazionali e locali. L'installazione del prodotto deve essere effettuata fuori dalle zone di protezione 0, 1 e 2. 2. Il prodotto non deve essere utilizzato se danneggiato. 3. Il prodotto può essere riparato solo dal produttore o da un tecnico di assistenza autorizzato. 4. Il prodotto è destinato esclusivamente all'uso interno. Il prodotto soddisfa i requisiti della classe di protezione IP44. 5. L'alimentatore del prodotto può essere sostituito solo dal produttore o da un tecnico di assistenza autorizzato. 6. Questo prodotto contiene una sorgente luminosa della classe di efficienza energetica E. 7. L'alimentatore è accessibile dal lato posteriore e può essere rimosso o sostituito da una persona qualificata.

GA Ceangal leictreach
1. Elektros instaliaciją turi atlikti kvalifikuotas elektrikas pagal DIN VDE 0100-701 / IEC 60364-7-701! Reikia laikytis nacionalinių ir vietinių teisės aktų. Produktas turi būti įrengtas už apsaugos zonų 0, 1 ir 2 ribų. 2. Produktas neturi būti naudojamas, jei yra pažeistas. 3. Produktą gali taisyti tik gamintojas arba jo įgaliotas serviso technikas. 4. Produktas skirtas tik naudoti patalpose. Produktas atitinka IP44 apsaugos klasę. 5. Produkto maitinimo bloką gali keisti tik gamintojas arba jo įgaliotas serviso technikas. 6. Šis produktas turi E energijos vartojimo efektyvumo klasės šviesos šaltinį. 7. Tá an trealamh rialaithe inrochtana ón gcúl agus féadfaidh duine cáilithe é a bhaint nó a athsholáthar.

HR Električni priključak
1. Električnu instalaciju smije izvoditi isključivo kvalificirani električar u skladu s DIN VDE 0100-701 / IEC 60364-7-701. Moraju se poštovati nacionalni i lokalni propisi. Proizvod se mora ugraditi izvan zaštitnih zona 0, 1 i 2. 2. Proizvod se ne smije koristiti ako je oštećen. 3. Proizvod smije popravljati samo proizvođač ili od njega ovlašteni servisni tehničar. 4. Proizvod je namijenjen isključivo za unutarnju uporabu. Ispunjava zahtjeve stupnja zaštite IP44. 5. Napajanje proizvoda smije zamijeniti samo proizvođač ili ovlašteni servisni tehničar. 6. Ovaj proizvod sadrži izvor svjetlosti energetskog razreda E. 7. Upravljački uređaj je dostupan sa stražnje strane i može ga ukloniti ili zamijeniti kvalificirana osoba.

LV Elektriskā pieslēgšana
1. Elektrisko instalāciju drīkst veikt tikai kvalificēts elektriķis saskaņā ar DIN VDE 0100-701 / IEC 60364-7-701! Jāievēro valsts un vietējie noteikumi. Produkts jāuzstāda ārpus aizsargjoslām 0, 1 un 2. 2. Produkts nedrīkst tikt ekspluatēts, ja tas ir bojāts. 3. Produkts drīkst tikt remontēts tikai ražotāja vai viņa pilnvarota servisa tehniķa. 4. Produkts ir paredzēts tikai iekštelpu lietošanai. Produkts atbilst aizsardzības klasei IP44. 5. Produkta barošanas bloku drīkst nomainīt tikai ražotājs vai viņa pilnvarots servisa tehniķis. 6. Šis produkts satur energoefektivitātes klases E gaismas avotu. 7. Vadības ierīce ir pieejama no aizmugures, un to var demontēt vai nomainīt kvalificēta persona.

LT Elektros jungtis
1. Elektros instaliaciją turi atlikti kvalifikuotas elektrikas pagal DIN VDE 0100-701 / IEC 60364-7-701! Reikia laikytis nacionalinių ir vietinių teisės aktų. Produktas turi būti įrengtas už apsaugos zonų 0, 1 ir 2 ribų. 2. Produktas neturi būti naudojamas, jei yra pažeistas. 3. Produktą gali taisyti tik gamintojas arba jo įgaliotas serviso technikas. 4. Produktas skirtas tik naudoti patalpose. Produktas atitinka IP44 apsaugos klasę. 5. Produkto maitinimo bloką gali keisti tik gamintojas arba jo įgaliotas serviso technikas. 6. Šis produktas turi E energijos vartojimo efektyvumo klasės šviesos šaltinį. 7. Valdymo įtaisas yra pasiekiamas iš galinės pusės ir gali būti išmontuotas arba pakeistas kvalifikuoto asmens.

PL Podłączenie elektryczne
1. Instalacja elektryczna musi być wykonana przez wykwalifikowanego elektryka zgodnie z normą DIN VDE 0100-701 / IEC 60364-7-701! Należy przestrzegać przepisów krajowych i lokalnych. Produkt musi być instalowany poza strefami ochronnymi 0, 1 i 2. 2. Produkt nie może być używany w przypadku uszkodzenia. 3. Produkt może być naprawiany wyłącznie przez producenta lub autoryzowanego serwisanta. 4. Produkt jest przeznaczony wyłącznie do użytku wewnątrz pomieszczeń. Produkt spełnia wymagania stopnia ochrony IP44. 5. Zasilacz produktu może być wymieniany tylko przez producenta lub autoryzowanego serwisanta. 6. Produkt zawiera źródło światła o klasie efektywności energetycznej E. 7. Osprzęt sterujący jest dostępny od tylnej strony i może być zdemontowany lub wymieniony przez wykwalifikowaną osobę.

PT Ligação elétrica
1. A instalação elétrica deve ser efetuada por um eletricista qualificado de acordo com a DIN VDE 0100-701 / IEC 60364-7-701! Devem ser respeitadas as normas nacionais e locais. A instalação do produto deve ser efetuada fora das zonas de proteção 0, 1 e 2. 2. O produto não deve ser utilizado se estiver danificado. 3. O produto só pode ser reparado pelo fabricante ou por um técnico de serviço autorizado por este. 4. O produto destina-se apenas a utilização em interiores. O produto cumpre os requisitos da classe de proteção IP44. 5. A fonte de alimentação do produto só pode ser substituída pelo fabricante ou por um técnico de serviço autorizado por este. 6. Este produto contém uma fonte luminosa da classe de eficiência energética E. 7. O equipamento de controlo é acessível pela parte traseira e pode ser removido ou substituído por uma pessoa qualificada.

RO Conexiune electrică
1. Instalarea electrică trebuie efectuată de un electrician calificat conform DIN VDE 0100-701 / IEC 60364-7-701! Trebuie respectate reglementările naționale și locale. Instalarea produsului trebuie să se realizeze în afara zonelor de protecție 0, 1 și 2. 2. Produsul nu trebuie utilizat dacă este deteriorat. 3. Produsul poate fi reparat doar de către producător sau de un tehnician de service autorizat de acesta. 4. Produsul este destinat exclusiv pentru utilizare în interior. Produsul respectă cerințele clasei de protecție IP44. 5. Sursa de alimentare a produsului poate fi înlocuită doar de către producător sau de un tehnician de service autorizat de acesta. 6. Acest produs conține o sursă de lumină din clasa de eficiență energetică E. 7. Aparatul de comandă este accesibil din partea din spate și poate fi demontat sau înlocuit de o persoană calificată.

SV Elektrisk anslutning
1. Elinstallationen ska utföras av en behörig elektriker enligt DIN VDE 0100-701 / IEC 60364-7-701! Nationella och lokala föreskrifter måste följas. Produkten ska installeras utanför skyddszonerna 0, 1 och 2. 2. Produkten får inte användas om den är skadad. 3. Produkten får endast repareras av tillverkaren eller en auktoriserad servicetekniker. 4. Produkten är endast avsedd för inomhusbruk. Produkten uppfyller skyddsklass IP44. 5. Nätaggregatet i produkten får endast bytas av tillverkaren eller en auktoriserad servicetekniker. 6. Produkten innehåller en ljuskälla energieffektivitetsklass E. 7. Driftdonet är åtkomligt från baksidan och kan tas bort eller bytas av en kvalificerad person.

SL Električna povezava
1. Električno namestitev mora opraviti usposobljen električar v skladu z DIN VDE 0100-701 / IEC 60364-7-701! Treba je upoštevati nacionalne in lokalne predpise. Izdelek je treba namestiti izven zaščitnih območij 0, 1 in 2. 2. Izdelek ne sme biti v uporabi, če je poškodovan. 3. Izdelek sme popraviti le proizvajalec ali pooblaščeni serviser. 4. Izdelek je namenjen samo za uporabo v notranjih prostorih. Izdelek izpolnjuje zahteve stopnje zaščite IP44. 5. Napajalnik izdelka sme zamenjati samo proizvajalec ali pooblaščeni serviser. 6. Ta izdelek vsebuje svetlobni vir energijske učinkovitosti E. 7. Krmilna naprava je dostopna z zadnje strani in jo lahko odstrani ali zamenja usposobljena oseba.

SK Elektrické pripojenie
1. Elektroinštaláciu musí vykonať kvalifikovaný elektrikár podľa DIN VDE 0100-701 / IEC 60364-7-701! Musia sa dodržiavať národné a miestne predpisy. Inštalácia produktu musí byť mimo ochranné zóny 0, 1 a 2. 2. Poškodený produkt nesmie byť uvedený do prevádzky. 3. Produkt môže opravovať iba výrobca alebo servisný technik poverený výrobcom. 4. Produkt je určený len na použitie v interiéri. Produkt spĺňa požiadavky krytia IP44. 5. Napájací zdroj produktu môže meniť iba výrobca alebo servisný technik poverený výrobcom. 6. Tento produkt obsahuje svetelný zdroj energetickej triedy E. 7. Riadiace zariadenie je prístupné zo zadnej strany a môže ho demontovať alebo vymeniť kvalifikovaná osoba.

CZ Elektrické připojení
1. Elektroinstalaci musí provádět kvalifikovaný elektrikář dle DIN VDE 0100-701 / IEC 60364-7-701! Je třeba dodržovat národní a místní předpisy. Instalace produktu musí být mimo ochranné zóny 0, 1 a 2. 2. Poškozený produkt nesmí být uveden do provozu. 3. Produkt smí opravovat pouze výrobce nebo servisní technik pověřený výrobcem. 4. Produkt je určen pouze pro použití v interiéru. Produkt splňuje požadavky stupně krytí IP44. 5. Napájecí zdroj produktu smí měnit pouze výrobce nebo servisní technik pověřený výrobcem. 6. Tento produkt obsahuje světelný zdroj energetické třídy E. 7. Řídicí zařízení je přístupné ze zadní strany a může být demontováno nebo vyměněno kvalifikovanou osobou.

HU Elektromos csatlakozás
1. Az elektromos szerelést képzett villanyszerelőnek kell végeznie a DIN VDE 0100-701 / IEC 60364-7-701 szabvány szerint! Figyelembe kell venni a nemzeti és helyi előírásokat. A termék beszerelését a 0, 1 és 2 védelmi zónán kívül kell elvégezni. 2. Sérült terméket tilos üzembe helyezni. 3. A terméket csak a gyártó vagy az általa megbízott szerviztechnikus javíthatja. 4. A termék csak beltéri használatra alkalmas. A termék IP44 védettségi osztálynak felel meg. 5. A termék tápegységét csak a gyártó vagy az általa megbízott szerviztechnikus cserélheti. 6. A termék energiahatékonysági osztálya E. 7. Az előtétkészülék hátulról hozzáférhető, és szakképzett személy eltávolíthatja vagy kicserélheti.

MT Konnessjoni elettrika
1. L-installazzjoni elettrika trid issir biss minn elettriċista kwalifikat skont DIN VDE 0100-701 / IEC 60364-7-701. Ir-regolamenti nazzjonali u lokali għandhom jiġu osservati. Il-prodott għandu jiġi installat barra miż-żoni ta' protezzjoni 0, 1 u 2. 2. Il-prodott m'għandux jintuża jekk ikun bil-ħsara. 3. Il-prodott jista' jissewwa biss mill-manifattur jew minn tekniku tas-servizz awtorizzat minnu. 4. Il-prodott huwa maħsub biss għal użu f'ambjenti interni. Jissodisfa r-rekwiżiti tal-klassifikazzjoni IP44. 5. L-unità tal-enerġija tal-prodott tista' tinbidel biss mill-manifattur jew minn tekniku tas-servizz awtorizzat. 6. Dan il-prodott fih sors tad-dawl ta' klassi ta' effiċjenza enerġetika E. 7. L-apparat ta' kontroll huwa aċċessibbli minn wara u jista' jitneħħa jew jiġi sostitwit minn persuna kwalifikata.