1.

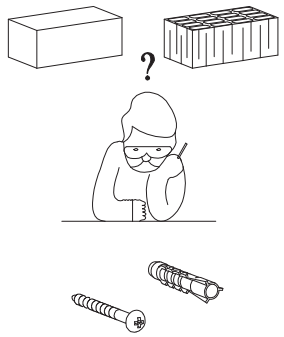

2.

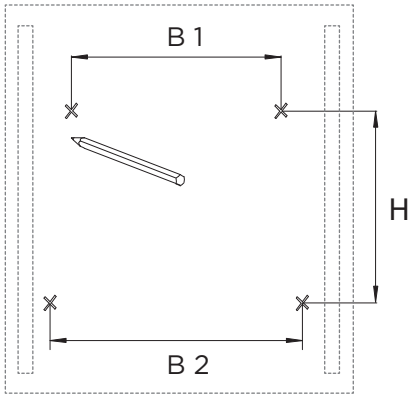

Art.-Nr.:	B1	B2	H
4496 000 70	150	200	620
4496 000 71	300	350	620
4496 000 72	400	450	620
4496 000 73	500	550	620
4496 000 74	700	750	620
4496 000 75	900	950	620
4496 000 76	1100	1150	620
4496 000 77	1300	1350	620

3.

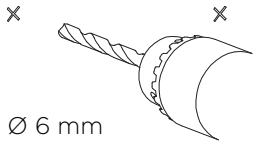

4.

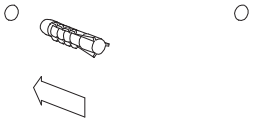

5.

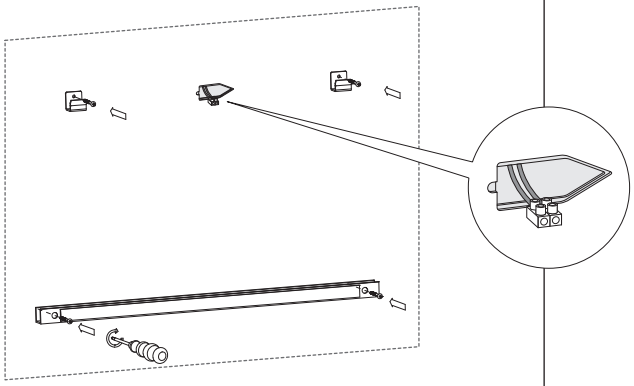

6.

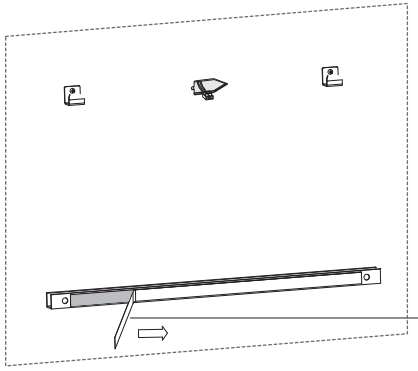

7.

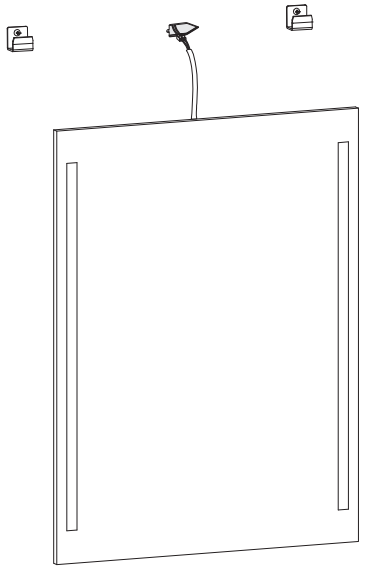

8.

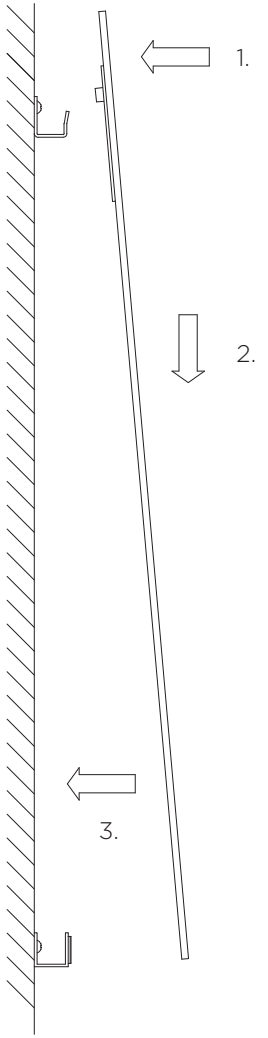

DE Klettstreifen · **GB** Velcro strips · **FR** Bandes Velcro
NL Klittenbandstroken · **ES** Tiras de velcro
BG Ленти с велкро · **DA** Velcrobånd · **ET** Takjarihmad
FI Tarranauhat · **GR** Ταινίες Velcro · **IT** Strisce in velcro
GA Stiallacha Velcro · **HR** Čičak-trake · **LV** Velcro lentes
LT Velcro juostos · **PL** Paski na rzep · **PT** Tiras de velcro
RO Benzi cu arici · **SV** Kardborreband · **SL** Trakovi z ježkom
SK Pásiky so suchým zipsom · **CZ** Pásky se suchým zipem
HU Tépőzár csíkok · **MT** Strixxi Velcro

DE ACHTUNG: Das beigefügte, universelle Befestigungsmaterial ist nicht für alle Untergründe geeignet. Bitte verwenden Sie nur für den jeweiligen Untergrund geeignete Schrauben und Dübel. Bitte prüfen Sie deshalb vor der Verwendung sorgfältig, ob das beigefügte Befestigungsmaterial für den jeweils vorgesehenen Untergrund tauglich ist. Ersetzen Sie jede gebrochene Glasscheibe.

GB WARNING: The attached universal fastening material is not suitable for all substrates. Please use only screws and wall plugs suitable for the respective substrate. Therefore, before use, please carefully check whether the attached fastening material is suitable for the intended substrate. Replace every broken glass pane.

FR ATTENTION: Le matériel de fixation universel ci-joint n'est pas adapté à tous les substrats. Veuillez n'utiliser que des vis et des chevilles adaptés au substrat concerné. Veuillez donc vérifier attentivement avant utilisation si le matériel de fixation joint est adapté au substrat prévu. Remplacez chaque vitre cassée.

ES ATENCIÓN: El material de fijación universal incluido no es adecuado para todos los soportes. Utilice únicamente tornillos y tacos adecuados para el soporte correspondiente. Por lo tanto, compruebe cuidadosamente antes de su uso si el material de fijación incluido es adecuado para el soporte previsto. Sustituya cada cristal roto.

NL OPGELET: Het bijgevoegde universele bevestigingsmateriaal is niet geschikt voor alle ondergronden. Gebruik alstublieft alleen voor de desbetreffende ondergrond geschikte schroeven en pluggen. Controleer daarom vóór gebruik zorgvuldig of het bijgevoegde bevestigingsmateriaal geschikt is voor de betreffende ondergrond. Vervang elke gebroken ruit.

BG ВНИМАНИЕ: Приложеният универсален крепежен материал не е подходящ за всички повърхности. Моля, използвайте само подходящи за конкретната повърхност винтове и дюбели. Проверявайте преди употреба дали приложеният крепежен материал е годен за съответната повърхност. Подменете всяко счупено стъкло.

DA ADVARSEL: Det vedhæftede universelle monteringsmateriale er ikke egnet til alle underlag. Brug venligst kun skruer og plugs, der er egnede til det pågældende underlag. Undersøg derfor før brug om det vedhæftede monteringsmateriale er egnet til det påtænkte underlag. Udskift hver knust glasrude.

ET HOIATUS: Lisatud universaalne kinnitusmaterjal ei sobi kõikidele aluspinnastele. Palun kasutage ainult vastavale aluspinnale sobivaid kruve ja DÜBLEID. Enne kasutamist kontrollige hoolikalt, kas lisatud kinnitusmaterjal on sobiv kavandatud aluspinnale. Asendage iga purunenud klaas.

FI VAROITUS: Liitetty universaali kiinnitysaines ei sovellu kaikkiin alustoihin. Käytä oikeita pultteja ja warte hain esillä olevia kiinnitysruuveja kyseiselle alustalle. Tarkista siis ennen käyttöä huolellisesti, soveltuuko liitetty kiinnitysaines kyseiselle alustalle. Vaihda jokainen rikkinäinen lasiruutu.

GR ΠΡΟΕΙΔΟΠΟΙΗΣΗ: Το συνημμένο παγκόσμιο υλικό στερέωσης δεν είναι κατάλληλο για όλες τις επιφάνειες. Παρακαλούμε χρησιμοποιήστε μόνο βίδες και ούπα που είναι κατάλληλα για τη συγκεκριμένη επιφάνεια. Ελέγξτε πριν τη χρήση προσεκτικά εάν το συνημμένο υλικό στερέωσης είναι κατάλληλο για την προβλεπόμενη επιφάνεια. Αντικαταστήστε κάθε σπασμένο τζάμι.

IT ATTENZIONE: Il materiale di fissaggio universale allegato non è adatto a tutte le superfici. Si prega di utilizzare solo viti e tasselli idonei per la relativa superficie. Verificare prima dell'uso che il materiale di fissaggio allegato sia adatto alla superficie previsto. Sostituire ogni vetro rotto.

GA Aire: Ní oiriúnach an t-ábhar suiteála uilíoch atá lacáisteach do gach dromchla. Bain úsáid ach as sceacha agus duthaí atá oiriúnach don dromchla sonrach. Seiceáil go cúramach roimh úsáid an bhfuil an t-ábhar suiteála atá lacáisteach oiriúnach don dromchla beartaithe. Cuir gach painéal gloine bhriste in ionad.

HR UPOZORENJE: Priloženi univerzalni materijal za ugradnju nije pogodan za sve podloge. Molimo koristite samo vijke i plastične tiple koji su pogodni za određenu podlogu. Stoga prije upotrebe pažljivo provjerite je li priloženi materijal za ugradnju pogodan za željenu podlogu. Zamijenite svako razbijeno staklo.

LV BRĪDINĀJUMS: Pievienotais universālais fiksācijas materiāls nav piemērots visiem pamatnes veidiem. Lūdzu izmantojiet tikai atbilstošus skrūves unē stiprinājumus konkrētai pamatnei. Pirms izmantošanas rūpīgi pārbaudiet, vai pievienotais fiksācijas materiāls atbilst paredzētajai pamatnei. Nomainiet katru saplīsušo stiklu.

LT DĖMESIO: Pridedas universalaus tvirtinimo medžiaga netinka visoms pagrindams. Prašome naudoti tik tinkamus varžtus ir tūšinius priedus konkrečiai bazei. Prieš naudojimą atidžiai patikrinkite, ar pridedta tvirtinimo medžiaga tinkama būsimai bazei. Pakeiskite kiekvieną sudužusį stiklą.

PL UWAGA: Dołączone uniwersalne elementy mocujące nie nadają się do wszystkich podłoży. Proszę używać wyłącznie śrub i kołków odpowiednich do danego podłoża. Przed użyciem należy zatem dokładnie sprawdzić, czy dołączone elementy mocujące nadają się do danego podłoża.

PT ATENÇÃO: O material de fixação universal anexado não é adequado para todos os substratos. Use apenas para o substrato correspondente os parafusos e buchas apropriados. Verifique antes do uso se o material de fixação anexado é adequado ao substrato pretendido. Wymień każdą rozbitą szybę.

RO ATENȚIE: Materialul de fixare universal atașat nu este potrivit pentru toate substraturile. Vă rugăm să folosiți doar șuruburi și dibluri potrivite pentru substratul respectiv. Verificați înainte de utilizare dacă materialul de fixare atașat este potrivit pentru substratul destinat. Înlocuiți fiecare geam spart.

SV VARNING: Det bifogade universella fixeringsmaterialet är inte lämpligt för alla underlag. Använd endast skruvar och pluggar som är lämpliga för respektive underlag. Var därför noga med att kontrollera före användning om det bifogade fixeringsmaterialet är lämpligt för det avsedda underlaget. Byt ut varje trasig glasruta.

SL OPOZORILO: Priloženo univerzalno pritrdilno material ni primerno za vse podlage. Prosimo, uporabljajte samo ustrezne vijake in plastične najlpe za ustrezno podlago. Pred uporabo skrbno preverite ali je priloženi pritrdilni material primeren za želeno podlago. Zamenjajte vsako razbito steklo.

SK UPOZORNĚNÍ: Přiložený univerzální konektor/udržovací materiál není vhodný pro všechny podklady. Prosím používejte pouze pro příslušný podklad vhodné šrouby a kotvy. Před použitím proto důkladně zkontrolujte, zda je přiložený upevňovací materiál vhodný pro daný podklad. Vymeňte každé rozbité sklo.

CZ UPOZORNĚNÍ: Přiložený univerzální upevňovací materiál není vhodný pro všechny podklady. Používejte pouze šrouby a hmoždinky vhodné pro daný podklad. Před použitím proto pečlivě zkontrolujte, zda je přiložený upevňovací materiál vhodný pro daný podklad. Vyměňte každou rozbitou skleněnou tabuli.

HU FIGYELMEZTETÉS: A csatolt univerzális rögzítőanyag nem minden aljazathoz megfelelő. Kérjük, kizárólag a megfelelő aljzathoz illő csavarokat és dübeleket. Cseréljen ki minden törött üveget.

MT ATTENZJONI: Il-materjal universali tal-fissar li jingħata miegħu mhuwiex adattat għal kull sottosforz. Jekk jogħġbok uża biss ir-roti u d-dibijiet adattati għas-sottosforz speċifiku. Jekk jogħġbok ivverifika b'attenzjoni qabel l-użu jekk il-materjal tal-fissar li jingħata miegħu hu adattat għas-sottosforz previst. Ibdel kull ħġieġ miksur.



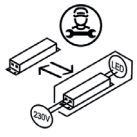



DE Elektroanschluss
1. Die Elektroinstallation muss von einem Elektro-Fachinstallateur gemäß DIN VDE 0100-701 / IEC 60364-7-701 vorgenommen werden! Nationale sowie örtliche Vorschriften müssen berücksichtigt werden. Die Installation des Produktes muss außerhalb der Schutzzonen 0,1 und 2 erfolgen. 2. Das Produkt darf bei einer Beschädigung nicht in Betrieb genommen werden. 3. Das Produkt darf nur vom Hersteller oder einem von ihm beauftragten Servicetechniker repariert werden. 4. Die Anschlussleitung ist ein einer geschlossenen Wandleuchten-Anschlussdose entsprechend nach DIN/VDE 0100 Teil 559/2009 - 06 anzuschließen. 5. Das Produkt wird ohne Anschlussklammern ausgeliefert. Für den Anschluss können Hinweise von Fachpersonen erforderlich sein. Zum Anschluss an das Versorgungsnetz dürfen nur Anschlussklemmen in Übereinstimmung mit EN 60998 - 2 - 1 verwendet werden. Es sind drei Klemmen erforderlich / min. 1,5 mm, in. 240V, 16A EN 60998 -2 1). 6. Eine Verwendung des Produktes ist nur für Innenräume zugelassen. Das Produkt erfüllt die Anforderungen der Schutzart IP20. 7. Dieses Produkt enthält eine Lichtquelle der Energieeffizienzklasse E. 8. Die Leuchten sind nur komplett austauschbar. Die Lichtquellen und Vorschaltgeräte sind nicht einzeln austauschbar.

NL Elektrische aansluiting
1. De elektrische installatie moet worden uitgevoerd door een gekwalificeerde elektricien volgens DIN VDE 0100-701 / IEC 60364-7-701! Nationale en lokale voorschriften moeten worden nageleefd. De installatie van het product moet buiten de beschermingszones 0, 1 en 2 plaatsvinden.2. Het product mag niet worden gebruikt als het beschadigd is. 3. Het product mag alleen worden gerepareerd door de fabrikant of een door hem gemachtigde servicemonteur. 4. De aansluitkabel moet worden aangesloten in een gesloten wandlamp-aansluitdoos volgens DIN/VDE 0100 deel 559/2009-06. 5. Het product wordt geleverd zonder aansluitklemmen. Voor de aansluiting kan advies van vakpersoneel noodzakelijk zijn. Voor aansluiting op het elektriciteitsnet mogen uitsluitend aansluitklemmen worden gebruikt. Er zijn drie klemmen vereist (min. 1,5 mm², max. 240 V, 16 A, EN 60998-2-1). 6. Het product is uitsluitend geschikt voor gebruik binnenshuis en voldoet aan beschermingsklasse IP20. 7. Dit product bevat een lichtbron met energie-efficiëntieklasse E. 8. Armaturen kunnen alleen volledig worden vervangen. Lichtbronnen en voorschakelapparaten zijn niet afzonderlijk vervangbaar.

DA Elektrisk tilslutning
1. Elinstallationen skal udføres af en kvalificeret elektriker i henhold til DIN VDE 0100-701 / IEC 60364-7-701! Nationale og lokale forskrifter skal overholdes. Produktet skal installeres uden for beskyttelseszonerne 0, 1 og 2. 2. Produktet må ikke tages i brug, hvis det er beskadiget. 3. Produktet må kun repareres af producenten eller en autoriseret servicetekniker. 4. Tilslutningskablet skal tilsluttes i en lukket vægmonteret tilslutningsdåse til væglamper i henhold til DIN/VDE 0100 del 559/2009-06. 5. Produktet leveres uden tilslutningsklemmer. Vejledning fra fagpersonale kan være nødvendig ved tilslutning. Til tilslutning til forsyningsnettet må der kun anvendes tilslutningsklemmer. Der kræves tre klemmer (min. 1,5 mm², maks. 240 V, 16 A, EN 60998-2-1). 6. Produktet er kun godkendt til indendørs brug. Produktet opfylder kravene til kapslingsklasse IP20. 7. Dette produkt indeholder en lyskilde med energieffektivitetsklasse E. 8. Armaturerne kan kun udskiftes som en komplet enhed. Lyskilder og forkoblingsudstyr kan ikke udskiftes enkeltvis.

GR Ηλεκτρική σύνδεση
1. Η ηλεκτρική εγκατάσταση πρέπει να εκτελείται μόνο από εξειδικευμένο ηλεκτρολόγο σύμφωνα με DIN VDE 0100-701 / IEC 60364-7-701. Πρέπει να τηρούνται οι εθνικοί και τοπικοί κανονισμοί. Το προϊόν πρέπει να εγκαθίσταται εκτός των ζωνών προστασίας 0, 1 και 2. 2. Το προϊόν δεν πρέπει να τίθεται σε λειτουργία εάν έχει υποστεί ζημιά. 3. Το προϊόν επιτρέπεται να επισκευάζεται μόνο από τον κατασκευαστή ή από εξουσιοδοτημένο τεχνικό σέρβις. 4. Το καλώδιο σύνδεσης πρέπει να συνδέεται σε κλειστό επιτοίχιο κουτί σύνδεσης φωτιστικών σύμφωνα με το DIN/VDE 0100 μέρος 559/2009-06. 5. Το προϊόν παραδίδεται χωρίς ακροδέκτες σύνδεσης. Για τη σύνδεση ενδέχεται να απαιτούνται οδηγίες από εξειδικευμένο προσωπικό. Για τη σύνδεση στο δίκτυο τροφοδοσίας επιτρέπεται η χρήση μόνο ακροδεκτών σύνδεσης. Απαιτούνται τρεις ακροδέκτες (ελάχ. 1,5 mm², μέγ. 240 V, 16 A, EN 60998-2-1). 6. Η χρήση του προϊόντος επιτρέπεται μόνο σε εσωτερικούς χώρους. Το προϊόν πληροί τις απαιτήσεις του βαθμού προστασίας IP20. 7. Το προϊόν αυτό περιέχει πηγή φωτός κατηγορίας ενεργειακής απόδοσης E. 8. Τα φωτιστικά μπορούν να αντικαθίστανται μόνο ως πλήρες σύνολο. Οι πηγές φωτός και τα στραγγαλιστικά πηνία δεν αντικαθίστανται μεμονωμένα.

GB Electrical connection
1. The electrical installation must be carried out by a qualified electrician in accordance with DIN VDE 0100-701 / IEC 60364-7-701! National and local regulations must be observed. The installation of the product must be outside protection zones 0, 1 and 2. 2. The product must not be operated if damaged. 3. The product may only be repaired by the manufacturer or a service technician authorized by them. 4. The supply cable must be connected in a closed wall-mounted luminaire junction box in accordance with DIN/VDE 0100 Part 559/2009-06. 5. The product is supplied without connection terminals. Professional guidance may be required for connection. Only connection terminals may be used for connection to the power supply. Three terminals are required (min. 1.5 mm², max. 240 V, 16 A, EN 60998-2-1). 6. The product is intended for indoor use only and complies with protection class IP20. 7. This product contains a light source of energy efficiency class E. 8. The luminaires can only be replaced as a complete unit. Light sources and control gear are not replaceable individually.

ES Conexión eléctrica
1. La instalación eléctrica debe ser realizada por un electricista cualificado conforme a DIN VDE 0100-701 / IEC 60364-7-701. Se deben respetar las normativas nacionales y locales. La instalación del producto debe realizarse fuera de las zonas de protección 0, 1 y 2. 2. El producto no debe utilizarse si está dañado. 3. El producto sólo puede ser reparado por el fabricante o un técnico de servicio autorizado por éste. 4. El cable de conexión debe conectarse en una caja de conexión empotrada cerrada para luminarias de pared, conforme a la norma DIN/VDE 0100 parte 559/2009-06. 5. El producto se suministra sin bornes de conexión. Para la conexión pueden ser necesarias indicaciones de personal cualificado. Para la conexión a la red de suministro solo deben utilizarse bornes de conexión. Se requieren tres bornes (mín. 1,5 mm², máx. 240 V, 16 A, EN 60998-2-1). 6. El uso del producto está permitido únicamente en interiores. El producto cumple los requisitos de la clase de protección IP20. 7. Este producto contiene una fuente de luz de clase de eficiencia energética E. 8. Las luminarias solo pueden sustituirse en su conjunto. Las fuentes de luz y los equipos de control no pueden sustituirse por separado.

ET Elektriühendus
1. Elektripaigalduse tohib teha kvalifitseeritud elektrik vastavalt DIN VDE 0100-701 / IEC 60364-7-701! Peavad olema täidetud riiklikud ja kohalikud eeskirjad. Toode tuleb paigaldada kaitsealade 0, 1 ja 2 väljapoole. 2. Toode ei tohi olla kasutusel, kui see on kahjustatud. 3. Toode võib olla remonditud ainult tootja või selle volitatud hooldustehniku poolt. 4. Toitejuhe tuleb ühendada suletud seinalambi ühenduskarpi vastavalt standardile DIN/VDE 0100 osa 559/2009-06. 5. Toode tarnitakse ilma ühendusklemmideta. Ühendamiseks võib olla vajalik kvalifitseeritud spetsialisti juhendamine. Elektrivõrku ühendamiseks tohib kasutada ainult ühendusklemme. Vajalikud on kolm klemmi (min. 1,5 mm², max. 240 V, 16 A, EN 60998-2-1). 6. Toote kasutamine on lubatud ainult siseruumides. Toode vastab kaitseastmele IP20. 7. See toode sisaldab valgusallikat energiatõhususe klassiga E. 8. Valgusteid saab asendada ainult tervikuna. Valgusallikaid ja toiteplokke ei saa eraldi vahetada.

IT Collegamento elettrico
1. L'installazione elettrica deve essere effettuata da un elettricista qualificato in conformità alla norma DIN VDE 0100-701 / IEC 60364-7-701! Devono essere rispettate le normative nazionali e locali. L'installazione del prodotto deve essere effettuata fuori dalle zone di protezione 0, 1 e 2. 2. Il prodotto non deve essere utilizzato se danneggiato. 3. Il prodotto può essere riparato solo dal produttore o da un tecnico di assistenza autorizzato. 4. Il cavo di collegamento deve essere collegato a una scatola di derivazione chiusa per apparecchi di illuminazione a parete, conforme alla norma DIN/VDE 0100 parte 559/2009-06. 5. Il prodotto viene fornito senza morsetti di collegamento. Per il collegamento possono essere necessarie indicazioni da parte di personale qualificato. Per il collegamento alla rete di alimentazione possono essere utilizzati esclusivamente morsetti di collegamento. Sono necessari tre morsetti (min. 1,5 mm², max. 240 V, 16 A, EN 60998-2-1). 6. L'uso del prodotto è consentito esclusivamente in ambienti interni. Il prodotto soddisfa i requisiti della classe di protezione IP20. 7. Questo prodotto contiene una sorgente luminosa di classe di efficienza energetica E. 8. Gli apparecchi di illuminazione possono essere sostituiti solo come unità complete. Le sorgenti luminose e gli alimentatori non sono sostituibili singolarmente.

FR Raccordement électrique
1. L'installation électrique doit être effectuée par un électricien qualifié conformément à la norme DIN VDE 0100-701 / IEC 60364-7-701! Les réglementations nationales et locales doivent être respectées. L'installation du produit doit être effectuée en dehors des zones de protection 0, 1 et 2. 2. Le produit ne doit pas être mis en service s'il est endommagé. 3. Le produit ne peut être réparé que par le fabricant ou un technicien de service autorisé par celui-ci. 4. Le câble de raccordement doit être connecté dans une boîte de raccordement murale fermée pour luminaires, conformément à la norme DIN/VDE 0100 partie 559/2009-06. 5. Le produit est livré sans bornes de raccordement. Des indications d'un personnel qualifié peuvent être nécessaires pour le raccordement. Seules des bornes de raccordement peuvent être utilisées pour le raccordement au réseau d'alimentation. Trois bornes sont nécessaires (min. 1,5 mm², max. 240 V, 16 A, EN 60998-2-1). 6. Le produit est destiné exclusivement à une utilisation en intérieur et répond à la classe de protection IP20. 7. Ce produit contient une source lumineuse de classe d'efficacité énergétique E. 8. Les luminaires ne peuvent être remplacés que dans leur intégralité. Les sources lumineuses et ballasts ne sont pas remplaçables séparément.

BG Електрическо свързване
1. Електрическата инсталация трябва да се извършва само от квалифициран електротехник съгласно DIN VDE 0100-701 / IEC 60364-7-701. Трябва да се спазват националните и местните разпоредби. Продуктът трябва да се монтира извън защитните зони 0, 1 и 2. 2. Продуктът не трябва да се използва, ако е повреден. 3. Продуктът може да бъде ремонтиран само от производителя или от упълномощен от него сервизен техник. 4. Захранващият кабел трябва да бъде свързан в затворена стенна разклонителна кутия за стенни осветителни тела съгласно DIN/VDE 0100 част 559/2009-06. 5. Продуктът се доставя без свързващи клеми. За свързването може да са необходими указания от квалифициран персонал. За свързване към електрозахранващата мрежа могат да се използват само свързващи клеми. Необходими са три клеми (мин. 1,5 mm², макс. 240 V, 16 A, EN 60998-2-1). 6. Употребата на продукта е разрешена само в закрити помещения. Продуктът отговаря на изискванията за степен на защита IP20. 7. Този продукт съдържа светлинен източник с клас на енергийна ефективност E. 8. Осветителните тела могат да се подменят само като цялост. Светлинните източници и управляващите устройства не подлежат на индивидуална подмяна.

FI Sähköliitäntä
1. Sähköasennuksen saa suorittaa vain pätevä sähköasentaja DIN VDE 0100-701 / IEC 60364-7-701 mukaisesti! Kansalliset ja paikalliset määräykset on otettava huomioon. Tuote on asennettava suojavyöhykkeiden 0, 1 ja 2 ulkopuolelle. 2. Tuotetta ei saa käyttää, jos se on vahingoittunut. 3. Tuotteen saa korjatavain valmistaja tai tämän valtuuttama huoltoteknikko. 4. Liitäntäjohto on kytkettävä suljettuun seinävalaisimen liitäntärasiaan standardin DIN/VDE 0100 osa 559/2009-06 mukaisesti. 5. Tuote toimitetaan ilman liitäntäliittimiä. Liitäntään saattaa tarvita ammattihenkilön ohjeita. Sähköverkkoon liittämiseen saa käyttää ainoastaan liitäntäliittimiä. Tarvitaan kolme liitintä (min. 1,5 mm², max. 240 V, 16 A, EN 60998-2-1). 6. Tuote on hyväksytty käytettäväksi vain sisätiloissa. Tuote täyttää suojausluokan IP20 vaatimukset. 7. Tämä tuote sisältää valonlähteen energiatehokkuusluokassa E. 8. Valaisimet voidaan vaihtaa vain kokonaisina. Valonlähteitä ja liitäntälaitteita ei voi vaihtaa erikseen.

GA Ceangal leictreach
1. Elektros instaliaciją turi atlikti kvalifikuotas elektrikas pagal DIN VDE 0100-701 / IEC 60364-7-701! Reikia laikytis nacionalinių ir vietinių teisės aktų. Produktas turi būti įrengtas už apsaugos zonų 0, 1 ir 2 ribų. 2. Produktas neturi būti naudojamas, jei yra pažeistas. 3. Produktą gali taisyti tik gamintojas arba jo įgaliotas serviso technikas. 4. Ní mór an cábla ceangail a nascadh i mbosca ceangail dúnta balla do shoilse balla de réir DIN/VDE 0100 cuid 559/2009-06. 5. Soláthraítear an táirge gan teirminéil cheangail. D'fhéadfadh treoir ó phearsanra cáilithe a bheith riachtanach don nascadh. Chun nascadh leis an líonra soláthair, ní cheadaítear ach teirminéil cheangail a úsáid. Tá trí theirminéal ag teastáil (íosm. 1,5 mm², uasm. 240 V, 16 A, EN 60998-2-1). 6. Ceadaítear úsáid an táirge i spásanna laistigh amháin. Comhlíonann an táirge riachtanais an aicme cosanta IP20. 7. Tá foinse solais san áireamh sa táirge seo le haicme éifeachtúlachta fuinnimh E. 8. Ní féidir na daingneáin soilsithe a athsholáthar ach ina n-iomláine. Ní féidir foinsí solais ná trealamh rialaithe a athsholáthar ina n-aonar.

HR Električni priključak

1. Električnu instalaciju smije izvoditi isključivo kvalificirani električar u skladu s DIN VDE 0100-701 / IEC 60364-7-701. Moraju se poštovati nacionalni i lokalni propisi. Proizvod se mora ugraditi izvan zaštitnih zona 0, 1 i 2. 2. Proizvod se ne smije koristiti ako je oštećen. 3. Proizvod smije popravljati samo proizvođač ili od njega ovlašteni servisni tehničar. 4. Priključni kabel mora se spojiti u zatvorenu zidnu priključnu kutiju za zidne svjetiljke u skladu s DIN/VDE 0100 dio 559/2009-06. 5. Proizvod se isporučuje bez priključnih stezaljki. Za priključivanje mogu biti potrebne upute stručnog osoblja. Za priključivanje na električnu mrežu smiju se koristiti isključivo priključne stezaljke. Potrebne su tri stezaljke (min. 1,5 mm², maks. 240 V, 16 A, EN 60998-2-1). 6. Upotreba proizvoda dopuštena je samo u unutarnjim prostorima. Proizvod ispunjava zahtjeve stupnja zaštite IP20. 7. Ovaj proizvod sadrži izvor svjetlosti razreda energetske učinkovitosti E. 8. Svjetiljke se mogu zamijeniti samo kao cjelina. Izvori svjetlosti i upravljački uređaji ne mogu se zasebno zamijeniti.

PL Podłączenie elektryczne

1. Instalacja elektryczna musi być wykonana przez wykwalifikowanego elektryka zgodnie z normą DIN VDE 0100-701 / IEC 60364-7-701! Należy przestrzegać przepisów krajowych i lokalnych. Produkt musi być instalowany poza strefami ochronnymi 0, 1 i 2. 2. Produkt nie może być używany w przypadku uszkodzenia. 3. Produkt może być naprawiany wyłącznie przez producenta lub autoryzowanego serwisanta. 4. Przewód przyłączeniowy należy podłączyć w zamkniętej puszce przyłączeniowej do opraw ściennych zgodnie z DIN/VDE 0100 część 559/2009-06. 5. Produkt dostarczany jest bez zacisków przyłączeniowych. Do podłączenia mogą być wymagane wskazówki wykwalifikowanego personelu. Do podłączenia do sieci zasilającej wolno używać wyłącznie zacisków przyłączeniowych. Wymagane są trzy zaciski (min. 1,5 mm², maks. 240 V, 16 A, EN 60998-2-1). 6. Produkt jest dopuszczony wyłącznie do użytku wewnętrznego. Produkt spełnia wymagania stopnia ochrony IP20. 7. Ten produkt zawiera źródło światła o klasie efektywności energetycznej E. 8. Oprawy oświetleniowe mogą być wymieniane wyłącznie w całości. Źródła światła i urządzenia sterujące nie podlegają wymianie pojedynczo.

SV Elektrisk anslutning

1. Elinstallationen ska utföras av en behörig elektriker enligt DIN VDE 0100-701 / IEC 60364-7-701! Nationella och lokala föreskrifter måste följas. Produkten ska installeras utanför skyddszonerna 0, 1 och 2. 2. Produkten får inte användas om den är skadad. 3. Produkten får endast repareras av tillverkaren eller en auktoriserad servicetekniker. 4. Anslutningskabeln ska anslutas i en sluten väggmonterad anslutningsdosa för väggarmaturer i enlighet med DIN/VDE 0100 del 559/2009-06. 5. Produkten levereras utan anslutningsklämmor. Råd från fackpersonal kan krävas vid anslutning. För anslutning till elnätet får endast anslutningsklämmor användas. Tre klämmor krävs (min. 1,5 mm², max. 240 V, 16 A, EN 60998-2-1). 6. Produkten är endast godkänd för inomhusbruk. Produkten uppfyller kraven för kapslingsklass IP20. 7. Denna produkt innehåller en ljuskälla med energieffektivitetsklass E. 8. Armaturerna kan endast bytas ut i sin helhet. Ljuskällor och drivdon kan inte bytas ut separat.

CZ Elektrické připojení

1. Elektroinstalaci musí provádět kvalifikovaný elektrikář dle DIN VDE 0100-701 / IEC 60364-7-701! Je třeba dodržovat národní a místní předpisy. Instalace produktu musí být mimo ochranné zóny 0, 1 a 2. 2. Poškozený produkt nesmí být uveden do provozu. 3. Produkt smí opravovat pouze výrobce nebo servisní technik pověřený výrobcem. 4. Připojovací kabel musí být připojen v uzavřené nástěnné připojovací krabici pro nástěnná svítidla v souladu s DIN/VDE 0100 část 559/2009-06. 5. Výrobek je dodáván bez připojovacích svorek. K připojení mohou být zapotřebí pokyny odborného personálu. Pro připojení k napájecí síti smí být použity pouze připojovací svorky. Jsou vyžadovány tři svorky (min. 1,5 mm², max. 240 V, 16 A, EN 60998-2-1). 6. Použití výrobku je povoleno pouze v interiéru. Výrobek splňuje požadavky stupně krytí IP20. 7. Tento výrobek obsahuje světelný zdroj třídy energetické účinnosti E. 8. Svítidla lze vyměnit pouze jako celek. Světelné zdroje a řídicí zařízení nelze vyměňovat samostatně.

LV Elektriskā pieslēgšana

1. Elektrisko instalāciju drīkst veikt tikai kvalificēts elektriķis saskaņā ar DIN VDE 0100-701 / IEC 60364-7-701! Jāievēro valsts un vietējie noteikumi. Produkts jāuzstāda ārpus aizsargjoslām 0, 1 un 2. 2. Produkts nedrīkst tikt ekspluatēts, ja tas ir bojāts. 3. Produkts drīkst tikt remontēts tikai ražotāja vai viņa pilnvarota servisa tehniķa. 4. Pieslēguma kabelis jāpievieno slēgtā sienas gaismekļa pieslēguma kārbā saskaņā ar DIN/VDE 0100 daļu 559/2009-06. 5. Produkts tiek piegādāts bez pieslēguma spailēm. Pieslēgšanai var būt nepieciešami kvalificēta personāla norādījumi. Pieslēgšanai elektrotīklam drīkst izmantot tikai pieslēguma spailes. Nepieciešamas trīs spailes (min. 1,5 mm², maks. 240 V, 16 A, EN 60998-2-1). 6. Produkta lietošana ir atļauta tikai telpās. Produkts atbilst aizsardzības pakāpei IP20. 7. Šis produkts satur gaismas avotu ar energoefektivitātes klasi E. 8. Gaismekļus drīkst nomainīt tikai pilnībā. Gaismas avotus un vadības ierīces nav iespējams nomainīt atsevišķi.

PT Ligação elétrica

1. A instalação elétrica deve ser efetuada por um eletricista qualificado de acordo com a DIN VDE 0100-701 / IEC 60364-7-701! Devem ser respeitadas as normas nacionais e locais. A instalação do produto deve ser efetuada fora das zonas de proteção 0, 1 e 2. 2. O produto não deve ser utilizado se estiver danificado. 3. O produto só pode ser reparado pelo fabricante ou por um técnico de serviço autorizado por este. 4. O cabo de ligação deve ser conectado numa caixa de ligação mural fechada para luminárias de parede, de acordo com a norma DIN/VDE 0100 parte 559/2009-06. 5. O produto é fornecido sem terminais de ligação. Para a ligação podem ser necessárias instruções de pessoal qualificado. Para a ligação à rede de alimentação só podem ser utilizados terminais de ligação. São necessários três terminais (mín. 1,5 mm², máx. 240 V, 16 A, EN 60998-2-1). 6. A utilização do produto é permitida apenas em espaços interiores. O produto cumpre os requisitos da classe de proteção IP20. 7. Este produto contém uma fonte de luz da classe de eficiência energética E. 8. As luminárias só podem ser substituídas como um conjunto completo. As fontes de luz e os equipamentos de controlo não podem ser substituídos individualmente.

SL Električna povezava

1. Električno namestitev mora opraviti usposobljen električar v skladu z DIN VDE 0100-701 / IEC 60364-7-701! Treba je upoštevati nacionalne in lokalne predpise. Izdelek je treba namestiti izven zaščitnih območij 0, 1 in 2. 2. Izdelek ne sme biti v uporabi, če je poškodovan. 3. Izdelek sme popraviti le proizvajalec ali pooblaščeni serviser. 4. Priključni kabel mora biti priključen v zaprto stensko priključno dozo za stenske svetilke v skladu z DIN/VDE 0100 del 559/2009-06. 5. Izdelek je dobavljen brez priključnih sponk. Za priklop so lahko potrebna navodila usposobljenega osebja. Za priklop na električno omrežje je dovoljeno uporabljati samo priključne sponke. Potrebne so tri sponke (min. 1,5 mm², maks. 240 V, 16 A, EN 60998-2-1).
6. Uporaba izdelka je dovoljena samo v notranjih prostorih. Izdelek izpolnjuje zahteve zaščitnega razreda IP20. 7. Ta izdelek vsebuje svetlobni vir razreda energetske učinkovitosti E. 8. Svetilke je mogoče zamenjati samo v celoti. Svetlobnih virov in krmilnih naprav ni mogoče zamenjati posamično.

HU Elektromos csatlakozás

1. Az elektromos szerelést képzett villanyszerelőnek kell végeznie a DIN VDE 0100-701 / IEC 60364-7-701 szabvány szerint! Figyelembe kell venni a nemzeti és helyi előírásokat. A termék beszerelését a 0, 1 és 2 védelmi zónán kívül kell elvégezni. 2. Sérült terméket tilos üzembe helyezni. 3. A terméket csak a gyártó vagy az általa megbízott szerviztechnikus javíthatja. 4. A csatlakozókábelt zárt falilámpa-csatlakozódobozban kell csatlakoztatni a DIN/VDE 0100 559/2009-06 részének megfelelően. 5. A termék csatlakozókapcsok nélkül kerül szállításra. A csatlakoztatáshoz szakképzett személy útmutatása lehet szükséges. A hálózatra történő csatlakoztatáshoz kizárólag csatlakozókapcsok használhatók. Három kapocs szükséges (min. 1,5 mm², max. 240 V, 16 A, EN 60998-2-1). 6. A termék használata kizárólag beltérben engedélyezett. A termék megfelel az IP20 védettségi osztály követelményeinek. 7. Ez a termék E energiahatékonysági osztályú fényforrást tartalmaz. 8. A lámpatestek csak teljes egységként cserélhetők. A fényforrások és az előtétek külön nem cserélhetők.

LT Elektros jungtis

1. Elektros instaliaciją turi atlikti kvalifikuotas elektrikas pagal DIN VDE 0100-701 / IEC 60364-7-701! Reikia laikytis nacionalinių ir vietinių teisės aktų. Produktas turi būti įrengtas už apsaugos zonų 0, 1 ir 2 ribų. 2. Produktas neturi būti naudojamas, jei yra pažeistas. 3. Produktą gali taisyti tik gamintojas arba jo įgaliotas serviso technikas. 4. Prijungimo laidas turi būti prijungtas prie uždaros sieninės šviestuvų jungimo dėžutės pagal DIN/VDE 0100 dalį 559/2009-06. 5. Produktas tiekiamas be prijungimo gnybtų. Prijungimui gali būti reikalingos kvalifikuoto personalo instrukcijos. Prijungimui prie elektros tinklo leidžiama naudoti tik prijungimo gnybtus. Reikalingi trys gnybtai (min. 1,5 mm², maks. 240 V, 16 A, EN 60998-2-1). 6. Produktą leidžiama naudoti tik patalpose. Produktas atitinka apsaugos klasę IP20. 7. Šiame produkte yra šviesos šaltinis, kurio energinio efektyvumo klasė E. 8. Šviestuvai gali būti keičiami tik kaip visas komplektas. Šviesos šaltiniai ir valdymo įrenginiai atskirai nekeičiami.

RO Conexiune electrică

1. Instalarea electrică trebuie efectuată de un electrician calificat conform DIN VDE 0100-701 / IEC 60364-7-701! Trebuie respectate reglementările naționale și locale. Instalarea produsului trebuie să se realizeze în afara zonelor de protecție 0, 1 și 2. 2. Produsul nu trebuie utilizat dacă este deteriorat. 3. Produsul poate fi reparat doar de către producător sau de un tehnician de service autorizat de acesta. 4. Cablul de conectare trebuie conectat într-o doză de conexiune murală închisă pentru corpuri de iluminat de perete, în conformitate cu DIN/VDE 0100 partea 559/2009-06. 5. Produsul este livrat fără cleme de conectare. Pentru conectare pot fi necesare instrucțiuni din partea personalului calificat. Pentru conectarea la rețeaua de alimentare pot fi utilizate numai cleme de conectare. Sunt necesare trei cleme (min. 1,5 mm², max. 240 V, 16 A, EN 60998-2-1). 6. Utilizarea produsului este permisă numai în interior. Produsul îndeplinește cerințele clasei de protecție IP20. 7. Acest produs conține o sursă de lumină din clasa de eficiență energetică E. 8. Corpurile de iluminat pot fi înlocuite numai ca ansamblu complet. Sursele de lumină și dispozitivele de control nu pot fi înlocuite individual.

SK Elektrické pripojenie

1. Elektroinštaláciu musí vykonať kvalifikovaný elektrikár podľa DIN VDE 0100-701 / IEC 60364-7-701! Musia sa dodržiavať národné a miestne predpisy. Inštalácia produktu musí byť mimo ochranné zóny 0, 1 a 2. 2. Poškodený produkt nesmie byť uvedený do prevádzky. 3. Produkt môže opravovať iba výrobca alebo servisný technik poverený výrobcom. 4. Pripojovací kábel musí byť pripojený do uzavretej nástennej pripojovacej krabice pre nástenné svietidlá v súlade s DIN/VDE 0100 časť 559/2009-06. 5. Výrobok sa dodáva bez pripojovacích svoriek. Na pripojenie môžu byť potrebné pokyny kvalifikovaného personálu. Na pripojenie k napájacej sieti sa smú používať iba pripojovacie svorky. Sú potrebné tri svorky (min. 1,5 mm², max. 240 V, 16 A, EN 60998-2-1). 6. Použitie výrobku je povolené iba v interiéri. Výrobok spĺňa požiadavky stupňa krytia IP20. 7. Tento výrobok obsahuje svetelný zdroj triedy energetickej účinnosti E. 8. Svietidlá je možné vymeniť iba ako kompletný celok. Svetelné zdroje a riadiace zariadenia nie je možné vymieňať samostatne.

MT Konnessjoni elettrika

1. L-installazzjoni elettrika trid issir biss minn elettriċista kwalifikat skont DIN VDE 0100-701 / IEC 60364-7-701. Ir-regolamenti nazzjonali u lokali għandhom jiġu osservati. Il-prodott għandu jiġi installat barra miż-żoni ta' protezzjoni 0, 1 u 2. 2. Il-prodott m'għandux jintuża jekk ikun bil-ħsara. 3. Il-prodott jista' jissewwa biss mill-manifattur jew minn tekniku tas-servizz awtorizzat minnu. 4. Il-kejbil ta' konnessjoni għandu jiġi mqabbad f'kaxxa ta' konnessjoni tal-ħajt magħluqa għal dwal tal-ħajt skont DIN/VDE 0100 parti 559/2009-06. 5. Il-prodott jiġi fornut mingħajr terminali ta' konnessjoni. Għall-konnessjoni jistgħu jkunu meħtieġa struzzjonijiet minn persunal kwalifikat. Għall-konnessjoni man-netwerk tal-provvista jistgħu jintużaw biss terminali ta' konnessjoni. Huma meħtieġa tliet terminali (min. 1,5 mm², max. 240 V, 16 A, EN 60998-2-1). 6. L-użu tal-prodott huwa permess biss f'ambjenti interni. Il-prodott jissodisfa r-rekwiżiti tal-klassi ta' protezzoni IP20. 7. Dan il-prodott fih sors ta' dawl tal-klassi ta' effiċjenza enerġetika E. 8. Id-dwal jistgħu jiġu sostitwiti biss bħala unità kompleta. Is-sorsi tad-dawl u l-apparat ta' kontroll ma jistgħux jiġu sostitwiti individwalment.