EMCO PURE

DE Montageanleitung · **GB** Mounting instruction · **FR** Instruction de montage · **ES** Instrucciones de montaje · **NL** Montageanwijzing · **BG** Инструкции за монтаж · **DA** Monteringsvejledning · **ET** Paigaldusjuhend
FI Asennusohjeet · **EL** Οδηγίες συναρμολόγησης · **IT** Istruzioni di montaggio · **HR** upute za sastavljanje · **LV** Montāžas instrukcija · **LT** Montavimo instrukcija · **MT** Struzzjonijiet tal-assemblaġġ · **PL** Instrukcja montażu
PT Instruções de montagem · **RO** Instrucțiuni de montare · **SV** Monteringsanvisning · **SI** Navodila za montažo · **SK** Montážny návod · **CS** Montážní návod · **HU** Szerelési útmutató · **GA** Treoir



1.

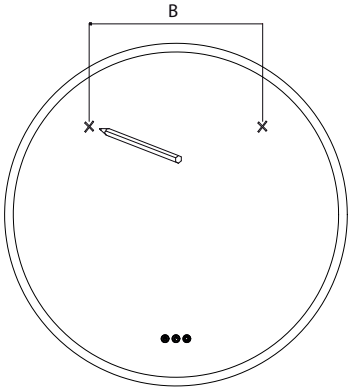

Art.	B
4411 006 06	240
4411 008 08	400
4411 010 10	600
4411 106 06	240
4411 108 08	400
4411 110 10	600
4411 208 08	400
4411 210 10	600
4411 306 06	240
4411 308 08	400
4411 310 10	600
4411 408 08	400
4411 410 10	600

2.

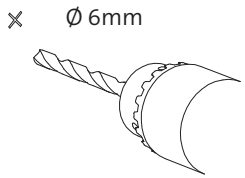

2.1

2.2

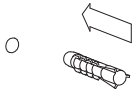

2.3

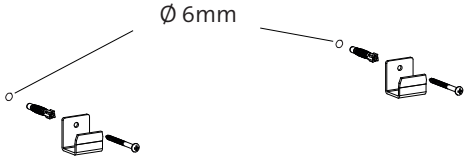

3.

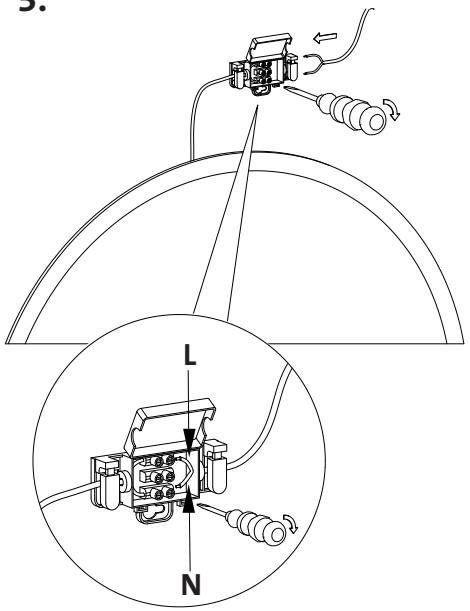

4.

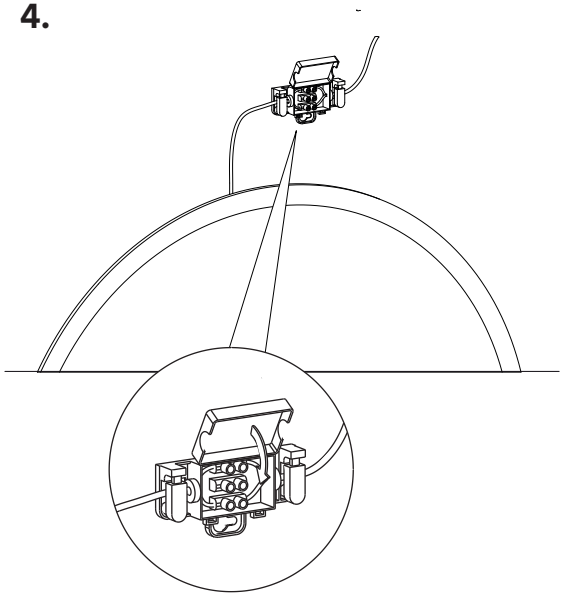

5.

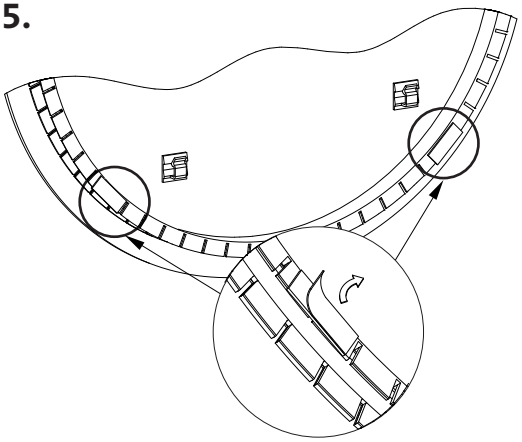

6.

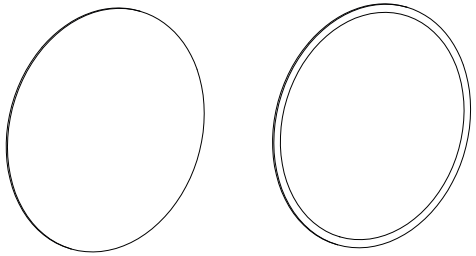

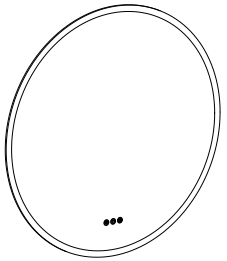

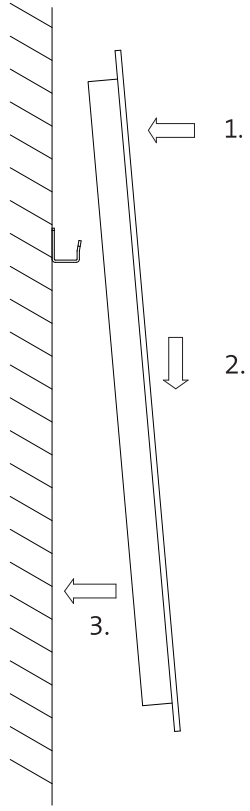

EMCO PURE

DE Montageanleitung · **GB** Mounting instruction · **FR** Instruction de montage · **ES** Instrucciones de montaje · **NL** Montageanwijzing · **BG** Инструкции за монтаж · **DA** Monteringsvejledning · **ET** Paigaldusjuhend
FI Asennusohjeet · **EL** Οδηγίες συναρμολόγησης · **IT** Istruzioni di montaggio · **HR** upute za sastavljanje · **LV** Montāžas instrukcija · **LT** Montavimo instrukcija · **MT** Struzzjonijiet tal-assemblaġġ · **PL** Instrukcja montażu
PT Instruções de montagem · **RO** Instrucțiuni de montare · **SV** Monteringsanvisning · **SI** Navodila za montažo · **SK** Montážny návod · **CS** Montážní návod · **HU** Szerelési útmutató · **GA** Treoir

DE ACHTUNG: Das beigefügte, universelle Befestigungsmaterial ist nicht für alle Untergründe geeignet. Bitte verwenden Sie nur für den jeweiligen Untergrund geeignete Schrauben und Dübel. Bitte prüfen Sie deshalb vor der Verwendung sorgfältig, ob das beigefügte Befestigungsmaterial für den jeweils vorgesehenen Untergrund tauglich ist.

GB WARNING: The attached universal fastening material is not suitable for all substrates. Please use only screws and wall plugs suitable for the respective substrate. Therefore, before use, please carefully check whether the attached fastening material is suitable for the intended substrate.

FR ATTENTION: Le matériel de fixation universel ci-joint n'est pas adapté à tous les substrats. Veuillez n'utiliser que des vis et des chevilles adaptés au substrat concerné. Veuillez donc vérifier attentivement avant utilisation si le matériel de fixation joint est adapté au substrat prévu.

ES ATENCIÓN: El material de fijación universal incluido no es adecuado para todos los soportes. Utilice únicamente tornillos y tacos adecuados para el soporte correspondiente. Por lo tanto, compruebe cuidadosamente antes de su uso si el material de fijación incluido es adecuado para el soporte previsto.

NL OPGELET: Het bijgevoegde universele bevestigingsmateriaal is niet geschikt voor alle ondergronden. Gebruik alstublieft alleen voor de desbetreffende ondergrond geschikte schroeven en pluggen. Controleer daarom vóór gebruik zorgvuldig of het bijgevoegde bevestigingsmateriaal geschikt is voor de betreffende ondergrond.

BG ВНИМАНИЕ: Приложеният универсален крепежен материал не е подходящ за всички повърхности. Моля, използвайте само подходящи за конкретната повърхност винтове и дюбели. Проверявайте преди употреба дали приложеният крепежен материал е годен за съответната повърхност.

DA ADVARSEL: Det vedhæftede universelle monteringsmateriale er ikke egnet til alle underlag. Brug venligst kun skruer og plugs, der er egnede til det pågældende underlag. Undersøg derfor før brug om det vedhæftede monteringsmateriale er egnet til det påtænkte underlag.

ET HOIATUS: Lisatud universaalne kinnitusmaterjal ei sobi kõikidele aluspinnastele. Palun kasutage ainult vastavale aluspinnale sobivaid kruve ja DÜBLEID. Enne kasutamist kontrollige hoolikalt, kas lisatud kinnitusmaterjal on sobiv kavandatud aluspinnale.

FI VAROITUS: Liitetty universaali kiinnitysaines ei sovellu kaikkiin alustoihin. Käytä oikeita pultteja ja warte hain esillä olevia kiinnitysruuveja kyseiselle alustalle. Tarkista siis ennen käyttöä huolellisesti, soveltuuko liitetty kiinnitysaines kyseiselle alustalle.

GR ΠΡΟΕΙΔΟΠΟΙΗΣΗ: Το συνημμένο παγκόσμιο υλικό στερέωσης δεν είναι κατάλληλο για όλες τις επιφάνειες. Παρακαλούμε χρησιμοποιήστε μόνο βίδες και ούπα που είναι κατάλληλα για τη συγκεκριμένη επιφάνεια. Ελέγξτε πριν τη χρήση προσεκτικά εάν το συνημμένο υλικό στερέωσης είναι κατάλληλο για την προβλεπόμενη επιφάνεια.

IT ATTENZIONE: Il materiale di fissaggio universale allegato non è adatto a tutte le superfici. Si prega di utilizzare solo viti e tasselli idonei per la relativa superficie. Verificare prima dell'uso che il materiale di fissaggio allegato sia adatto alla superficie previsto.

GA Aire: Ní oiriúnach an t-ábhar suiteála uilíoch atá lacáisteach do gach dromchla. Bain úsáid ach as sceacha agus duthaí atá oiriúnach don dromchla sonrach. Seiceáil go cúramach roimh úsáid an bhfuil an t-ábhar suiteála atá lacáisteach oiriúnach don dromchla beartaithe.

HR UPOZORENJE: Priloženi univerzalni materijal za ugradnju nije pogodan za sve podloge. Molimo koristite samo vijke i plastične tiple koji su pogodni za određenu podlogu. Stoga prije upotrebe pažljivo provjerite je li priloženi materijal za ugradnju pogodan za željenu podlogu.

LV BRĪDINĀJUMS: Pievienotais universālais fiksācijas materiāls nav piemērots visiem pamatnes veidiem. Lūdzu izmantojiet tikai atbilstošus skrūves unē stiprinājumus konkrētai pamatnei. Pirms izmantošanas rūpīgi pārbaudiet, vai pievienotais fiksācijas materiāls atbilst paredzētajai pamatnei.

LT DĖMESIO: Pridedas universalaus tvirtinimo medžiaga netinka visoms pagrindams. Prašome naudoti tik tinkamus varžtus ir tūšinius priedus konkrečiai bazei. Prieš naudojimą atidžiai patikrinkite, ar pridedta tvirtinimo medžiaga tinkama būsimai bazei.

PL UWAGA: Dołączone uniwersalne elementy mocujące nie nadają się do wszystkich podłoży. Proszę używać wyłącznie śrub i kołków odpowiednich do danego podłoża. Przed użyciem należy zatem dokładnie sprawdzić, czy dołączone elementy mocujące nadają się do danego podłoża.

PT ATENÇÃO: O material de fixação universal anexado não é adequado para todos os substratos. Use apenas para o substrato correspondente os parafusos e buchas apropriados. Verifique antes do uso se o material de fixação anexado é adequado ao substrato pretendido.

RO ATENȚIE: Materialul de fixare universal atașat nu este potrivit pentru toate substraturile. Vă rugăm să folosiți doar șuruburi și dibluri potrivite pentru substratul respectiv. Verificați înainte de utilizare dacă materialul de fixare atașat este potrivit pentru substratul destinat.

SV VARNING: Det bifogade universella fixeringsmaterialet är inte lämpligt för alla underlag. Använd endast skruvar och pluggar som är lämpliga för respektive underlag. Var därför noga med att kontrollera före användning om det bifogade fixeringsmaterialet är lämpligt för det avsedda underlaget.

SL OPOZORILO: Priloženo univerzalno pritrdilno material ni primerno za vse podlage. Prosimo, uporabljajte samo ustrezne vijake in plastične najlpe za ustrezno podlago. Pred uporabo skrbno preverite ali je priloženi pritrdilni material primeren za želeno podlago.

SK UPOZORNĚNÍ: Přiložený univerzální konektor/udržovací materiál není vhodný pro všechny podklady. Prosím používejte pouze pro příslušný podklad vhodné šrouby a kotvy. Před použitím proto důkladně zkontrolujte, zda je přiložený upevňovací materiál vhodný pro daný podklad.

CZ UPOZORNĚNÍ: Přiložený univerzální upevňovací materiál není vhodný pro všechny podklady. Používejte pouze šrouby a hmoždinky vhodné pro daný podklad. Před použitím proto pečlivě zkontrolujte, zda je přiložený upevňovací materiál vhodný pro daný podklad.

HU FIGYELMEZTETÉS: A csatolt univerzális rögzítőanyag nem minden aljazathoz megfelelő. Kérjük, kizárólag a megfelelő aljzathoz illő csavarokat és dübeleket.

MT ATTENZJONI: Il-materjal universali tal-fissar li jingħata miegħu mhuwiex adattat għal kull sottosforz. Jekk jogħġbok uża biss ir-roti u d-dibijiet adattati għas-sottosforz speċifiku. Jekk jogħġbok ivverifika b'attenzjoni qabel l-użu jekk il-materjal tal-fissar li jingħata miegħu hu adattat għas-sottosforz previst.

DE Die Spiegelheizung, falls verbaut, schaltet sich automatisch mit dem Licht ein und aus. **GB** The mirror, if installed, heating switches on and off automatically with the light. **FR** Le chauffage du miroir, si installé, s'allume et s'éteint automatiquement avec la lumière. **NL** De spiegelverwarming, indien geïnstalleerd, schakelt automatisch aan en uit met het licht. **BG** Огледалното отопление, ако е налично, се включва и изключва автоматично заедно с осветлението. **DA** Spejlvarmen, hvis monteret, tændes og slukkes automatisk sammen med lyset. **ET** Peegliküte, kui see on paigaldatud, lülitub valgusega automaatselt sisse ja välja. **FI** Peilinlämmitys, jos asennettu, kytkeytyy automaattisesti päälle ja pois valon mukana. **GR** Η θέρμανση καθρέφτη, εφόσον υπάρχει, ενεργοποιείται και απενεργοποιείται αυτόματα μαζί με το φως. **IT** Il riscaldamento dello specchio, se installato, si accende e si spegne automaticamente insieme alla luce. **GA** Casann an téitheoir scátháin, más suiteáilte é, air agus as go huathoibríoch leis an solas. **HR** Grijanje ogledala, ako je ugrađeno, automatski se uključuje i isključuje zajedno sa svjetlom. **LV** Spoguļa apsilde, ja tā ir uzstādīta, automātiski ieslēdzas un izslēdzas kopā ar apgaismojumu. **LT** Veidrodžio šildymas, jei įrengtas, automatiškai įsijungia ir išsijungia kartu su apšvietimu. **DA** Spejlvarmen, hvis monteret, tændes og slukkes automatisk sammen med lyset. **ET** Peegliküte, kui see on paigaldatud, lülitub valgusega automaatselt sisse ja välja. **FI** Peilinlämmitys, jos asennettu, kytkeytyy automaattisesti päälle ja pois valon mukana. **GR** Η θέρμανση καθρέφτη, εφόσον υπάρχει, ενεργοποιείται και απενεργοποιείται αυτόματα μαζί με το φως. **PL** Ogrzewanie lustra, jeśli jest zamontowane, włącza się i wyłącza automatycznie wraz z oświetleniem. **PT** O aquecimento do espelho, se instalado, liga-se e desliga-se automaticamente juntamente com a luz. **RO** Încălzirea oglinzii, dacă este instalată, se pornește și se oprește automat odată cu lumina. **SV** Spegelvärmen, om installerad, slås automatiskt på och av tillsammans med ljuset. **SL** Ogrevanje ogledala, če je vgrajeno, se samodejno vklopi in izklopi skupaj s svetlobo. **SK** Vyhrievanie zrkadla, ak je namontované, sa automaticky zapína a vypína spolu so svetlom. **CZ** Vyhřívání zrcadla, je-li namontováno, se automaticky zapíná a vypíná společně se světlem. **HU** A tükörfűtés, amennyiben be van szerelve, a világítással együtt automatikusan be- és kikapcsol. **MT** It-tisħin tal-mera, jekk ikun installat, jinxteġħel u jintfew awtomatikament flimkien mad-dawl.

DE Energieeffizienzklasse	**GB** Energy efficiency class
FR Classe d'efficacité énergétique	**ES** Clase de eficiencia energética
NL Energie-efficiëntieklasse	**BG** Клас на енергийна ефективност
DA Energieffektivitetsklasse	**ET** Energiatõhususe klass
FI Energiatehokkuusluokka	**GR** Κατηγορία ενεργειακής απόδοσης
IT Classe di efficienza energetica	**GA** Aicme éifeachtúlachta fuinnimh
HR Razred energetske učinkovitosti	**LV** Energoefektivitātes klase
LT Energetinė klasė	**PL** Klasa energetyczna
PT Classe de eficiência energética	**RO** Clasă de eficiență energetică
SV Energieffektivitetsklass	**SL** Razred energijske učinkovitosti
SK Trieda energetickej účinnosti	**CZ** Třída energetické účinnosti
HU Energiahatékonysági osztály	**MT** Klassi ta' effiċjenza enerġetika

Art.	
4411 006 06, 4411 008 08, 4411 010 10, 4411 106 06 4411 108 08, 4411 110 10, 4411 208 08, 4411 210 10	**E**
4411 306 06, 4411 308 08, 4411 310 10, 4411 408 08 4411 408 10	**F**

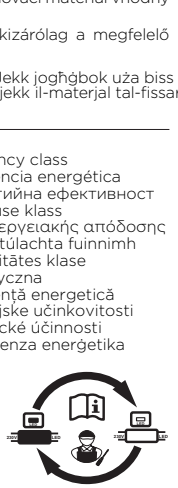

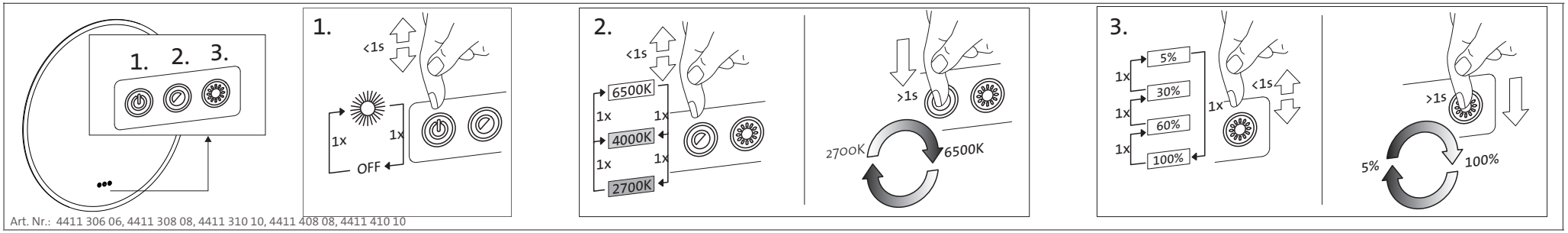

Art. Nr.: 4411 306 06, 4411 308 08, 4411 310 10, 4411 408 08, 4411 410 10

DE Elektroanschluss

1. Die Elektroinstallation muss von einem Elektro-Fachinstallateur gemäß DIN VDE 0100-701 / IEC 60364-7-701 vorgenommen werden! Nationale sowie örtliche Vorschriften müssen berücksichtigt werden. Die Installation des Produktes muss außerhalb der Schutzzonen 0,1 und 2 erfolgen. 2. Das Produkt darf bei einer Beschädigung nicht in Betrieb genommen werden. 3. Das Produkt darf nur vom Hersteller oder einem von ihm beauftragten Servicetechniker repariert werden. 4. Eine Verwendung des Produktes ist nur für Innenräume zugelassen. Das Produkt erfüllt die Anforderungen der Schutzart IP20. 5. Die Lichtquelle dieser Leuchte darf nur vom Hersteller oder einem von ihm beauftragten Servicetechniker ersetzt werden. 6. Das Netzteil des Produktes darf nur vom Hersteller oder einem von ihm beauftragten Servicetechniker ersetzt werden. 7. Das Betriebsgerät und die Lichtquelle sind rückseitig zugänglich und können von einer qualifizierten Person ausgebaut oder getauscht werden.

NL Elektrische aansluiting

1. De elektrische installatie moet worden uitgevoerd door een gekwalificeerde elektricien volgens DIN VDE 0100-701 / IEC 60364-7-701! Nationale en lokale voorschriften moeten worden nageleefd. De installatie van het product moet buiten de beschermingszones 0, 1 en 2 plaatsvinden.2. Het product mag niet worden gebruikt als het beschadigd is. 3. Het product mag alleen worden gerepareerd door de fabrikant of een door hem gemachtigde servicemonteur. 4. Het product is alleen bedoeld voor gebruik binnenshuis. Het product voldoet aan beschermingsklasse IP20. 5. De lichtbron van deze armatuur mag alleen worden vervangen door de fabrikant of een door hem gemachtigde servicemonteur. 6. De voeding van het product mag alleen worden vervangen door de fabrikant of een door hem gemachtigde servicemonteur. 7. Het voorschakelapparaat en de lichtbron zijn aan de achterzijde toegankelijk en kunnen door een gekwalificeerde persoon worden verwijderd of vervangen.

DA Elektrisk tilslutning

1. Elinstallationen skal udføres af en kvalificeret elektriker i henhold til DIN VDE 0100-701 / IEC 60364-7-701! Nationale og lokale forskrifter skal overholdes. Produktet skal installeres uden for beskyttelseszonerne 0, 1 og 2. 2. Produktet må ikke tages i brug, hvis det er beskadiget. 3. Produktet må kun repareres af producenten eller en autoriseret servicetekniker. 4. Produktet er kun til indendørs brug. Produktet opfylder kravene til beskyttelsesklasse IP20. 5. Lyskilden i denne armatur må kun udskiftes af producenten eller en autoriseret servicetekniker. 6. Strømforsyningen til produktet må kun udskiftes af producenten eller en autoriseret servicetekniker. 7. Forkoblingsudstyret og lyskilden er tilgængelige fra bagsiden og kan afmonteres eller udskiftes af en kvalificeret person.

GR Ηλεκτρική σύνδεση

1. Η ηλεκτρική εγκατάσταση πρέπει να εκτελείται μόνο από εξειδικευμένο ηλεκτρολόγο σύμφωνα με DIN VDE 0100-701 / IEC 60364-7-701. Πρέπει να τηρούνται οι εθνικοί και τοπικοί κανονισμοί. Το προϊόν πρέπει να εγκαθίσταται εκτός των ζωνών προστασίας 0, 1 και 2. 2. Το προϊόν δεν πρέπει να τίθεται σε λειτουργία εάν έχει υποστεί ζημιά. 3. Το προϊόν επιτρέπεται να επισκευάζεται μόνο από τον κατασκευαστή ή από εξουσιοδοτημένο τεχνικό σέρβις. 4. Το προϊόν προορίζεται αποκλειστικά για χρήση σε εσωτερικούς χώρους. Πληροί τις απαιτήσεις της κατηγορίας προστασίας IP20. 5. Η πηγή φωτός του φωτιστικού επιτρέπεται να αντικαθίσταται μόνο από τον κατασκευαστή ή από εξουσιοδοτημένο τεχνικό σέρβις. 6. Το τροφοδοτικό του προϊόντος επιτρέπεται να αντικαθίσταται μόνο από τον κατασκευαστή ή από εξουσιοδοτημένο τεχνικό σέρβις. 7. Το ηλεκτρονικό σύστημα ελέγχου και η πηγή φωτός είναι προσβάσιμα από το πίσω μέρος και μπορούν να αφαιρεθούν ή να αντικατασταθούν από εξειδικευμένο άτομο.

GB Electrical connection

1. The electrical installation must be carried out by a qualified electrician in accordance with DIN VDE 0100-701 / IEC 60364-7-701! National and local regulations must be observed. The installation of the product must be outside protection zones 0, 1 and 2. 2. The product must not be operated if damaged. 3. The product may only be repaired by the manufacturer or a service technician authorized by them. 4. The product is only intended for indoor use. The product complies with protection class IP20. 5. The light source of this luminaire may only be replaced by the manufacturer or a service technician authorized by them. 6. The power supply unit of the product may only be replaced by the manufacturer or a service technician authorized by them. 7. The control gear and the light source are accessible from the rear and can be removed or replaced by a qualified person.

ES Conexión eléctrica

1. La instalación eléctrica debe ser realizada por un electricista cualificado conforme a DIN VDE 0100-701 / IEC 60364-7-701. Se deben respetar las normativas nacionales y locales. La instalación del producto debe realizarse fuera de las zonas de protección 0, 1 y 2. 2. El producto no debe utilizarse si está dañado. 3. El producto sólo puede ser reparado por el fabricante o un técnico de servicio autorizado por éste. 4. El producto está destinado únicamente para uso en interiores. El producto cumple con la clase de protección IP20. 5. La fuente de luz de esta luminaria sólo puede ser reemplazada por el fabricante o un técnico de servicio autorizado por éste. 6. La fuente de alimentación del producto sólo puede ser reemplazada por el fabricante o un técnico de servicio autorizado por éste. 7. El equipo de control y la fuente de luz son accesibles por la parte posterior y pueden ser desmontados o sustituidos por una persona cualificada.

ET Elektriühendus

1. Elektripaigalduse tohib teha kvalifitseeritud elektrik vastavalt DIN VDE 0100-701 / IEC 60364-7-701! Peavad olema täidetud riiklikud ja kohalikud eeskirjad. Toode tuleb paigaldada kaitsealade 0, 1 ja 2 väljapoole. 2. Toode ei tohi olla kasutusel, kui see on kahjustatud. 3. Toode võib olla remonditud ainult tootja või selle volitatud hooldustehniku poolt. 4. Toode on mõeldud ainult siseruumides kasutamiseks. Toode vastab IP20 kaitseklassile. 5. Selle valgusti valgusallikat tohib vahetada ainult tootja või selle volitatud hooldustehnik. 6. Toiteallikat tohib vahetada ainult tootja või selle volitatud hooldustehnik. 7. Juhtseade ja valgusallikas on ligipääsetavad tagant ning neid võib eemaldada või vahetada kvalifitseeritud isik.

IT Collegamento elettrico

1. L'installazione elettrica deve essere effettuata da un elettricista qualificato in conformità alla norma DIN VDE 0100-701 / IEC 60364-7-701! Devono essere rispettate le normative nazionali e locali. L'installazione del prodotto deve essere effettuata fuori dalle zone di protezione 0, 1 e 2. 2. Il prodotto non deve essere utilizzato se danneggiato. 3. Il prodotto può essere riparato solo dal produttore o da un tecnico di assistenza autorizzato. 4. Il prodotto è destinato esclusivamente all'uso interno. Il prodotto soddisfa i requisiti della classe di protezione IP20. 5. La sorgente luminosa di questo apparecchio può essere sostituita solo dal produttore o da un tecnico di assistenza autorizzato. 6. L'alimentatore del prodotto può essere sostituito solo dal produttore o da un tecnico di assistenza autorizzato. 7. L'alimentatore e la sorgente luminosa sono accessibili dal lato posteriore e possono essere rimossi o sostituiti da una persona qualificata.

FR Raccordement électrique

1. L'installation électrique doit être effectuée par un électricien qualifié conformément à la norme DIN VDE 0100-701 / IEC 60364-7-701! Les réglementations nationales et locales doivent être respectées. L'installation du produit doit être effectuée en dehors des zones de protection 0, 1 et 2. 2. Le produit ne doit pas être mis en service s'il est endommagé. 3. Le produit ne peut être réparé que par le fabricant ou un technicien de service autorisé par celui-ci.4. Le produit est destiné uniquement à un usage intérieur. Le produit répond aux exigences de la classe de protection IP20. 5. La source lumineuse de ce luminaire ne peut être remplacée que par le fabricant ou un technicien de service autorisé par celui-ci. 6. L'alimentation électrique du produit ne peut être remplacée que par le fabricant ou un technicien de service autorisé par celui-ci. 7. L'appareil de commande et la source lumineuse sont accessibles par l'arrière et peuvent être démontés ou remplacés par une personne qualifiée.

BG Електрическо свързване

1. Електрическата инсталация трябва да се извършва само от квалифициран електротехник съгласно DIN VDE 0100-701 / IEC 60364-7-701. Трябва да се спазват националните и местните разпоредби. Продуктът трябва да се монтира извън защитните зони 0, 1 и 2. 2. Продуктът не трябва да се използва, ако е повреден. 3. Продуктът може да бъде ремонтиран само от производителя или от упълномощен от него сервизен техник. 4. Продуктът е предназначен само за вътрешна употреба. Отговаря на степен на защита IP20. 5. Светлинният източник на това осветително тяло може да бъде заменян само от производителя или от упълномощен сервизен техник. 6. Захранващият блок на продукта може да бъде заменян само от производителя или от упълномощен сервизен техник. 7. Управляващото устройство и светлинният източник са достъпни от задната страна и могат да бъдат демонтирани или заменени от квалифицирано лице.

FI Sähköliitäntä

1. Sähköasennuksen saa suorittaa vain pätevä sähköasentaja DIN VDE 0100-701 / IEC 60364-7-701 mukaisesti! Kansalliset ja paikalliset määräykset on otettava huomioon. Tuote on asennettava suojavyöhykkeiden 0, 1 ja 2 ulkopuolelle. 2. Tuotetta ei saa käyttää, jos se on vahingoittunut. 3. Tuotteen saa korjatavain valmistaja tai tämän valtuuttama huoltoteknikko. 4. Tuote on tarkoitettu ainoastaan sisäkäyttöön. Tuote täyttää IP20-suojaluokan vaatimukset. 5. Tämän valaisimen valonlähde saa vaihtaa vain valmistaja tai tämän valtuuttama huoltoteknikko. 6. Tuotteen virtalähteen saa vaihtaa vain valmistaja tai tämän valtuuttama huoltoteknikko. 7. Liitäntälaite ja valonlähde ovat takaa käsin saavutettavissa, ja pätevä henkilö voi irrottaa tai vaihtaa ne.

GA Ceangal leictreach

1. Elektros instaliaciją turi atlikti kvalifikuotas elektrikas pagal DIN VDE 0100-701 / IEC 60364-7-701! Reikia laikytis nacionalinių ir vietinių teisės aktų. Produktas turi būti įrengtas už apsaugos zonų 0, 1 ir 2 ribų. 2. Produktas neturi būti naudojamas, jei yra pažeistas. 3. Produktą gali taisyti tik gamintojas arba jo įgaliotas serviso technikas. 4. Produktas skirtas tik naudoti patalpose. Produktas atitinka IP20 apsaugos klasę. 5. Šios šviestuvo šviesos šaltinį gali keisti tik gamintojas arba jo įgaliotas serviso technikas. 6. Produkto maitinimo bloką gali keisti tik gamintojas arba jo įgaliotas serviso technikas. 7. Tá an trealamh rialaithe agus an fhoinse solais inrochtana ón gcúl agus is féidir le duine cáilithe iad a bhaint nó a athsholáthar.

HR Električni priključak
1. Električnu instalaciju smije izvoditi isključivo kvalificirani električar u skladu s DIN VDE 0100-701 / IEC 60364-7-701. Moraju se poštovati nacionalni i lokalni propisi. Proizvod se mora ugraditi izvan zaštitnih zona 0, 1 i 2. 2. Proizvod se ne smije koristiti ako je oštećen. 3. Proizvod smije popravljati samo proizvođač ili od njega ovlašteni servisni tehničar. 4. Proizvod je namijenjen isključivo za unutarnju uporabu. Ispunjava zahtjeve stupnja zaštite IP20. 5. Izvor svjetlosti ovog svjetiljke smije zamijeniti samo proizvođač ili ovlašteni servisni tehničar. 6. Napajanje proizvoda smije zamijeniti samo proizvođač ili ovlašteni servisni tehničar. 7. Upravljački uređaj i izvor svjetlosti dostupni su sa stražnje strane te ih kvalificirana osoba može ukloniti ili zamijeniti.

LV Elektriskā pieslēgšana
1. Elektrisko instalāciju drīkst veikt tikai kvalificēts elektriķis saskaņā ar DIN VDE 0100-701 / IEC 60364-7-701! Jāievēro valsts un vietējie noteikumi. Produkts jāuzstāda ārpus aizsargjoslām 0, 1 un 2. 2. Produkts nedrīkst tikt ekspluatēts, ja tas ir bojāts. 3. Produkts drīkst tikt remontēts tikai ražotāja vai viņa pilnvarota servisa tehniķa. 4. Produkts ir paredzēts tikai iekštelpu lietošanai. Produkts atbilst aizsardzības klasei IP20. 5. Šī gaismekļa gaismas avotu drīkst nomainīt tikai ražotājs vai viņa pilnvarots servisa tehniķis. 6. Produkta barošanas bloku drīkst nomainīt tikai ražotājs vai viņa pilnvarots servisa tehniķis. 7. ‚Vadības ierīce un gaismas avots ir pieejami no aizmugures un tos var demontēt vai nomainīt kvalificēta persona.

LT Elektros jungtis
1. Elektros instaliaciją turi atlikti kvalifikuotas elektrikas pagal DIN VDE 0100-701 / IEC 60364-7-701! Reikia laikytis nacionalinių ir vietinių teisės aktų. Produktas turi būti įrengtas už apsaugos zonų 0, 1 ir 2 ribų. 2. Produktas neturi būti naudojamas, jei yra pažeistas. 3. Produktą gali taisyti tik gamintojas arba jo įgaliotas serviso technikas. 4. Produktas skirtas tik naudoti patalpose. Produktas atitinka IP20 apsaugos klasę. 5. Šios šviestuvo šviesos šaltinį gali keisti tik gamintojas arba jo įgaliotas serviso technikas. 6. Produkto maitinimo bloką gali keisti tik gamintojas arba jo įgaliotas serviso technikas. 7. Valdymo įtaisas ir šviesos šaltinis yra pasiekiami iš galinės pusės ir gali būti išmontuoti arba pakeisti kvalifikuoto asmens.

PL Podłączenie elektryczne
1. Instalacja elektryczna musi być wykonana przez wykwalifikowanego elektryka zgodnie z normą DIN VDE 0100-701 / IEC 60364-7-701! Należy przestrzegać przepisów krajowych i lokalnych. Produkt musi być instalowany poza strefami ochronnymi 0, 1 i 2. 2. Produkt nie może być używany w przypadku uszkodzenia. 3. Produkt może być naprawiany wyłącznie przez producenta lub autoryzowanego serwisanta. 4. Produkt jest przeznaczony wyłącznie do użytku wewnątrz pomieszczeń. Produkt spełnia wymagania stopnia ochrony IP20. 5. Źródło światła tego oprawy może być wymieniane tylko przez producenta lub autoryzowanego serwisanta. 6. Zasilacz produktu może być wymieniany tylko przez producenta lub autoryzowanego serwisanta. 7. Osprzęt sterujący oraz źródło światła są dostępne od tyłu i mogą być zdemontowane lub wymienione przez wykwalifikowaną osobę.

PT Ligação elétrica
1. A instalação elétrica deve ser efetuada por um eletricista qualificado de acordo com a DIN VDE 0100-701 / IEC 60364-7-701! Devem ser respeitadas as normas nacionais e locais. A instalação do produto deve ser efetuada fora das zonas de proteção 0, 1 e 2. 2. O produto não deve ser utilizado se estiver danificado. 3. O produto só pode ser reparado pelo fabricante ou por um técnico de serviço autorizado por este. 4. O produto destina-se apenas a utilização em interiores. O produto cumpre os requisitos da classe de proteção IP20. 5. A fonte luminosa deste equipamento só pode ser substituída pelo fabricante ou por um técnico de serviço autorizado por este. 6. A fonte de alimentação do produto só pode ser substituída pelo fabricante ou por um técnico de serviço autorizado por este. 7. O equipamento de controlo e a fonte de luz são acessíveis pela parte traseira e podem ser removidos ou substituídos por uma pessoa qualificada.

RO Conexiune electrică
1. Instalarea electrică trebuie efectuată de un electrician calificat conform DIN VDE 0100-701 / IEC 60364-7-701! Trebuie respectate reglementările naționale și locale. Instalarea produsului trebuie să se realizeze în afara zonelor de protecție 0, 1 și 2. 2. Produsul nu trebuie utilizat dacă este deteriorat. 3. Produsul poate fi reparat doar de către producător sau de un tehnician de service autorizat de acesta. 4. Produsul este destinat exclusiv pentru utilizare în interior. Produsul respectă cerințele clasei de protecție IP20. 5. Sursa de lumină a acestei corpuri de iluminat poate fi înlocuită doar de către producător sau de un tehnician de service autorizat de acesta. 6. Sursa de alimentare a produsului poate fi înlocuită doar de către producător sau de un tehnician de service autorizat de acesta. 7. Aparatul de comandă și sursa de lumină sunt accesibile din partea din spate și pot fi demontate sau înlocuite de o persoană calificată.

SV Elektrisk anslutning
1. Elinstallationen ska utföras av en behörig elektriker enligt DIN VDE 0100-701 / IEC 60364-7-701! Nationella och lokala föreskrifter måste följas. Produkten ska installeras utanför skyddszonerna 0, 1 och 2. 2. Produkten får inte användas om den är skadad. 3. Produkten får endast repareras av tillverkaren eller en auktoriserad servicetekniker. 4. Produkten är endast avsedd för inomhusbruk. Produkten uppfyller skyddsklass IP20. 5. Ljuskällan i denna armatur får endast bytas av tillverkaren eller en auktoriserad servicetekniker. 6. Nätaggregatet i produkten får endast bytas av tillverkaren eller en auktoriserad servicetekniker. 7. Driftdonet och ljuskällan är åtkomliga från baksidan och kan demonteras eller bytas av en kvalificerad person.

SL Električna povezava
1. Električno namestitev mora opraviti usposobljen električar v skladu z DIN VDE 0100-701 / IEC 60364-7-701! Treba je upoštevati nacionalne in lokalne predpise. Izdelek je treba namestiti izven zaščitnih območij 0, 1 in 2. 2. Izdelek ne sme biti v uporabi, če je poškodovan. 3. Izdelek sme popraviti le proizvajalec ali pooblaščeni serviser. 4. Izdelek je namenjen samo za uporabo v notranjih prostorih. Izdelek izpolnjuje zahteve stopnje zaščite IP20. 5. Vir svetlobe te svetilke sme zamenjati samo proizvajalec ali pooblaščeni serviser.6. Napajalnik izdelka sme zamenjati samo proizvajalec ali pooblaščeni serviser. 7. Napajalna naprava in svetlobni vir sta dostopna z zadnje strani in ju lahko odstrani ali zamenja usposobljena oseba.

SK Elektrické pripojenie
1. Elektroinštaláciu musí vykonať kvalifikovaný elektrikár podľa DIN VDE 0100-701 / IEC 60364-7-701! Musia sa dodržiavať národné a miestne predpisy. Inštalácia produktu musí byť mimo ochranné zóny 0, 1 a 2. 2. Poškodený produkt nesmie byť uvedený do prevádzky. 3. Produkt môže opravovať iba výrobca alebo servisný technik poverený výrobcom. 4. Produkt je určený len na použitie v interiéri. Produkt spĺňa požiadavky krytia IP20. 5. Svetelný zdroj tohto svietidla môže meniť iba výrobca alebo servisný technik poverený výrobcom. 6. Napájací zdroj produktu môže meniť iba výrobca alebo servisný technik poverený výrobcom. 7. Predradník a svetelný zdroj sú prístupné zo zadnej strany a môžu byť demontované alebo vymenené kvalifikovanou osobou.

CZ Elektrické připojení
1. Elektroinstalaci musí provádět kvalifikovaný elektrikář dle DIN VDE 0100-701 / IEC 60364-7-701! Je třeba dodržovat národní a místní předpisy. Instalace produktu musí být mimo ochranné zóny 0, 1 a 2. 2. Poškozený produkt nesmí být uveden do provozu. 3. Produkt smí opravovat pouze výrobce nebo servisní technik pověřený výrobcem. 4. Produkt je určen pouze pro použití v interiéru. Produkt splňuje požadavky stupně krytí IP20. 5. Světelný zdroj tohoto svítidla smí měnit pouze výrobce nebo servisní technik pověřený výrobcem. 6. Napájecí zdroj produktu smí měnit pouze výrobce nebo servisní technik pověřený výrobcem. 7. Předřadné zařízení a světelný zdroj jsou přístupné ze zadní strany a mohou být demontovány nebo vyměněny kvalifikovanou osobou.

HU Elektromos csatlakozás
1. Az elektromos szerelést képzett villanyszerelőnek kell végeznie a DIN VDE 0100-701 / IEC 60364-7-701 szabvány szerint! Figyelembe kell venni a nemzeti és helyi előírásokat. A termék beszerelését a 0, 1 és 2 védelmi zónán kívül kell elvégezni. 2. Sérült terméket tilos üzembe helyezni. 3. A terméket csak a gyártó vagy az általa megbízott szerviztechnikus javíthatja. 4. A termék csak beltéri használatra alkalmas. A termék IP20 védettségi osztálynak felel meg. 5. A lámpatest fényforrását csak a gyártó vagy az általa megbízott szerviztechnikus cserélheti. 6. A termék tápegységét csak a gyártó vagy az általa megbízott szerviztechnikus cserélheti. 7. Az előtétkészülék és a fényforrás hátulról hozzáférhető, és szakképzett személy által eltávolítható vagy cserélhető.

MT Konnessjoni elettrika
1. L-installazzjoni elettrika trid issir biss minn elettriċista kwalifikat skont DIN VDE 0100-701 / IEC 60364-7-701. Ir-regolamenti nazzjonali u lokali għandhom jiġu osservati. Il-prodott għandu jiġi installat barra miż-żoni ta' protezzjoni 0, 1 u 2. 2. Il-prodott m'għandux jintuża jekk ikun bil-ħsara. 3. Il-prodott jista' jissewwa biss mill-manifattur jew minn tekniku tas-servizz awtorizzat minnu. 4. Il-prodott huwa maħsub biss għal użu f'ambjenti interni. Jissodisfa r-rekwiżiti tal-klassifikazzjoni IP20. 5. Is-sors tad-dawl ta' dan il-luminarju jista' jinbidel biss mill-manifattur jew minn tekniku tas-servizz awtorizzat. 6. L-unità tal-enerġija tal-prodott tista' tinbidel biss mill-manifattur jew minn tekniku tas-servizz awtorizzat. 7. L-apparat ta' kontroll u s-sors tad-dawl huma aċċessibbli minn wara u jistgħu jitneħħew jew jinbidlu minn persuna kwalifikata.