EMCO PRESTIGE 2 Einbaurahmen



Produktdaten

Marke	EMCO
Serie	PRESTIGE 2
Kurzbeschreibung	EMCO PRESTIGE 2 Einbaurahmen 61,5 cm – präzise gefertigt in Deutschland für den nahtlosen Einbau von EMCO Lichtspiegelschränken. Maße: 610 × 660 mm, inkl. Befestigungsmaterial.

Aufbau einer Variante — 7 Varianten aus 1 Eigenschaften

Größe

61,5 cm
91,5 cm
81,5 cm
131,5 cm
101,5 cm
121,5 cm
161,5 cm

Auf den folgenden Seiten finden Sie je Größe die **technische Zeichnung**, ein **Produktbild** und die vollständige **Artikel- und EAN-Liste**.

EMCO Bad GmbH | +4959191400 | bad@emco.de

61,5 cm

Maße: 61 × 15 × 66 cm

Technische Zeichnung & Varianten

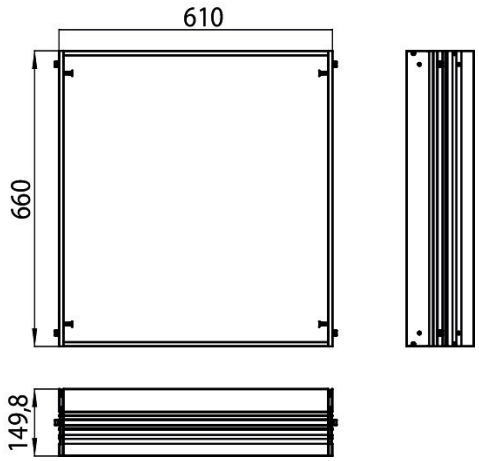

Varianten 61,5 cm (1)



989700006

4018445091428

EMCO Bad GmbH | +4959191400 | bad@emco.de

91,5 cm

Maße: 91 × 15 × 66 cm

Technische Zeichnung & Varianten

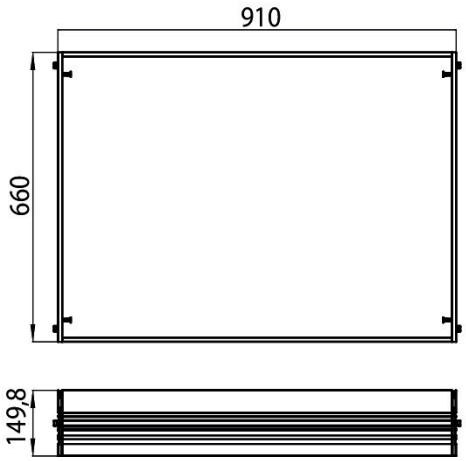

Varianten 91,5 cm (1)



989700007

4018445091435

EMCO Bad GmbH | +4959191400 | bad@emco.de

81,5 cm

Maße: 81 × 15 × 66 cm

Technische Zeichnung & Varianten

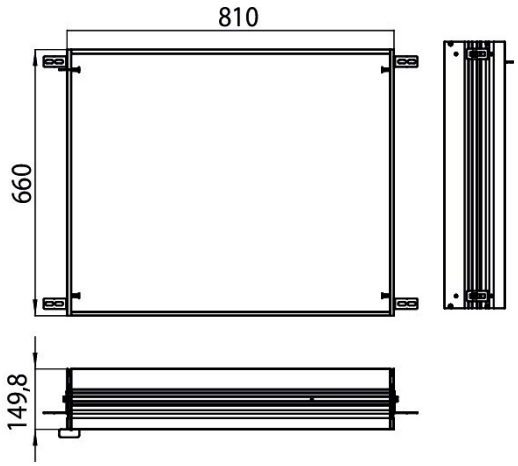

Varianten 81,5 cm (1)



989700008

4018445093606

EMCO Bad GmbH | +4959191400 | bad@emco.de

131,5 cm

Maße: 131 × 15 × 66 cm

Technische Zeichnung & Varianten



Varianten 131,5 cm (1)

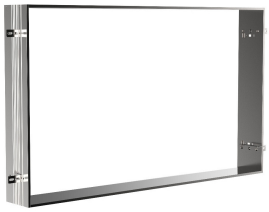

989700009

4018445091442

EMCO Bad GmbH | +4959191400 | bad@emco.de

101,5 cm

Maße: 101 × 15 × 66 cm

Technische Zeichnung & Varianten

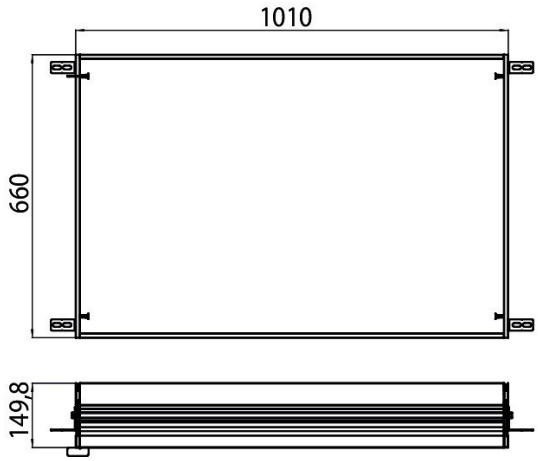

Varianten 101,5 cm (1)



989700021

4018445093613

EMCO Bad GmbH | +4959191400 | bad@emco.de

121,5 cm

Maße: 121 × 15 × 66 cm

Technische Zeichnung & Varianten

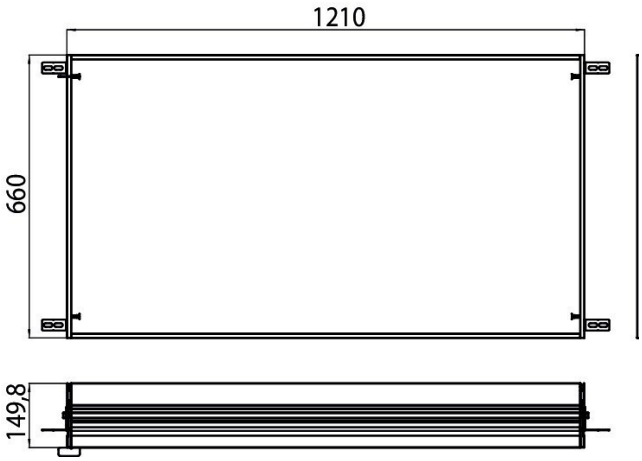

Varianten 121,5 cm (1)

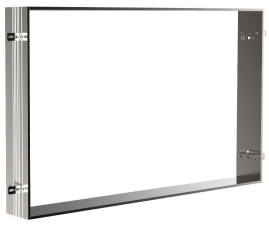

989700022
4018445093620

EMCO Bad GmbH | +4959191400 | bad@emco.de

161,5 cm

Maße: 161 × 15 × 66 cm

Technische Zeichnung & Varianten



Varianten 161,5 cm (1)



989700023

4018445095013

EMCO Bad GmbH | +4959191400 | bad@emco.de