EMCO FLAT 2 Style Lichtspiegelschrank LED, 14 W, 2.700-6.500 K



Produktdaten

Marke	EMCO
Serie	FLAT 2 STYLE
Kurzbeschreibung	EMCO FLAT 2 Style Lichtspiegelschrank, 60 cm, LED 2.700–6.500 K, Touch, Soft-Close, 2 Steckdosen, Aluminium eloxiert, Aufputz – perfektes Licht im Bad.

Aufbau einer Variante — 10 Varianten aus 4 Eigenschaften

Größe	Farbe	Tür Art	Montageart
60 cm	Aluminium	1 Tür	Aufputz
80 cm		2 Türen	
100 cm		3 Türen	
120 cm			
140 cm			
160 cm			
130 cm			
50 cm			

Auf den folgenden Seiten finden Sie je Größe die **technische Zeichnung**, ein **Produktbild** und die vollständige **Artikel- und EAN-Liste**.

EMCO Bad GmbH | +4959191400 | bad@emco.de

60 cm

Maße: 60 × 21,8 × 72,1 cm

Technische Zeichnung & Varianten

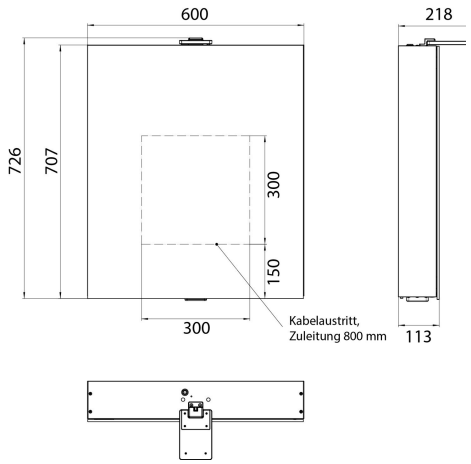

Varianten 60 cm (2)



979706301

4018445134040

Farbe	Aluminium
Tür Art	1 Tür
Montageart	Aufputz



979706302

4018445134057

Farbe	Aluminium
Tür Art	2 Türen
Montageart	Aufputz

EMCO Bad GmbH | +4959191400 | bad@emco.de

80 cm

Maße: 80 × 21,8 × 72,1 cm

Technische Zeichnung & Varianten

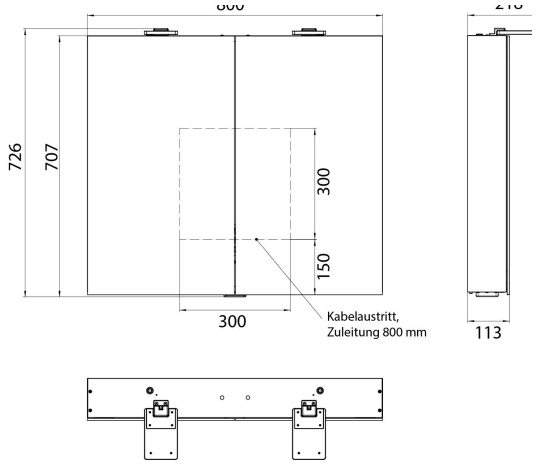

Varianten 80 cm (1)



979706303

4018445134064

Farbe	Aluminium
Tür Art	2 Türen
Montageart	Aufputz

EMCO Bad GmbH | +4959191400 | bad@emco.de

100 cm

Maße: 100 × 21,8 × 72,1 cm

Technische Zeichnung & Varianten

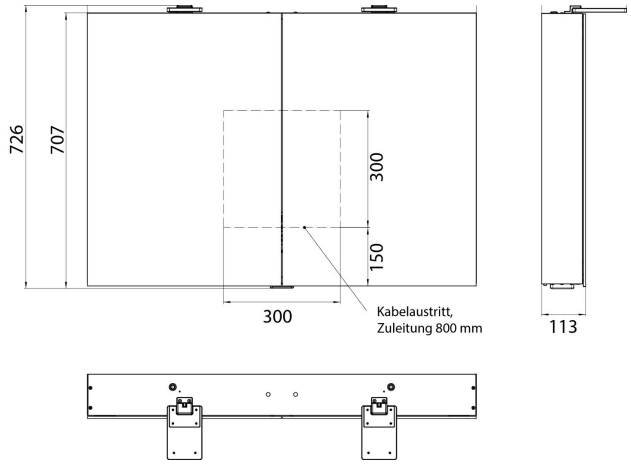

Varianten 100 cm (1)



979706304

4018445134071

Farbe	Aluminium
Tür Art	2 Türen
Montageart	Aufputz

EMCO Bad GmbH | +4959191400 | bad@emco.de

120 cm

Maße: 120 × 21,8 × 72,1 cm

Technische Zeichnung & Varianten

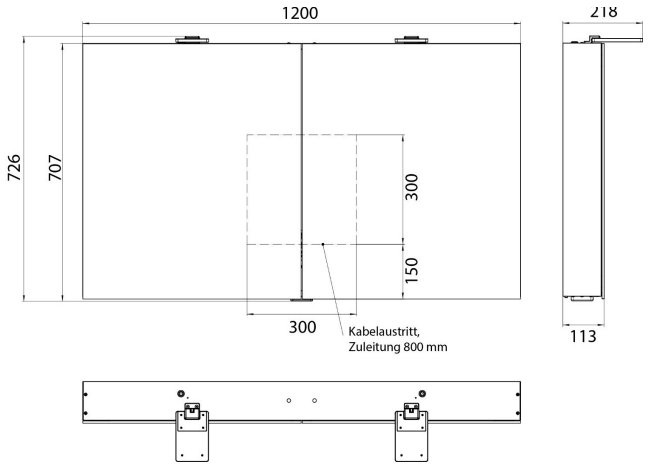

Varianten 120 cm (2)



979706305

4018445134088

Farbe	Aluminium
Tür Art	2 Türen
Montageart	Aufputz



979706308

4018445184250

Farbe	Aluminium
Tür Art	3 Türen
Montageart	Aufputz

EMCO Bad GmbH | +4959191400 | bad@emco.de

140 cm

Maße: 140 × 21,8 × 72,1 cm

Technische Zeichnung & Varianten

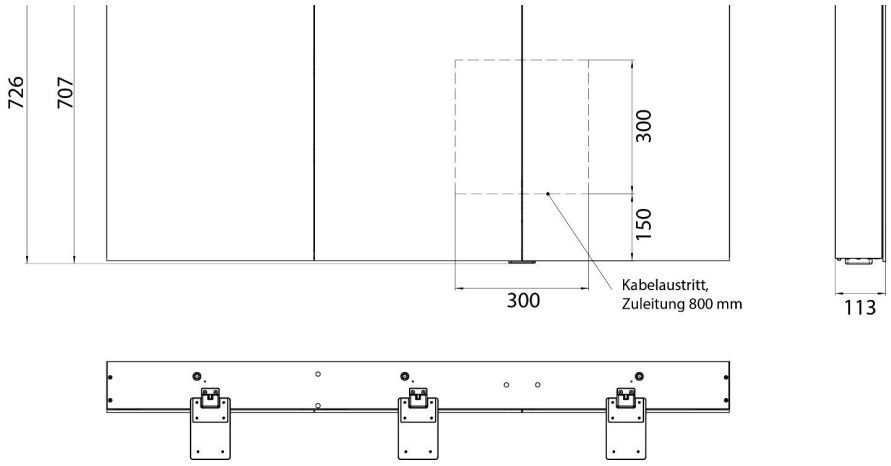

Varianten 140 cm (1)



979706306

4018445134095

Farbe	Aluminium
Tür Art	3 Türen
Montageart	Aufputz

EMCO Bad GmbH | +4959191400 | bad@emco.de

160 cm

Maße: 160 × 21,8 × 72,1 cm

Technische Zeichnung & Varianten

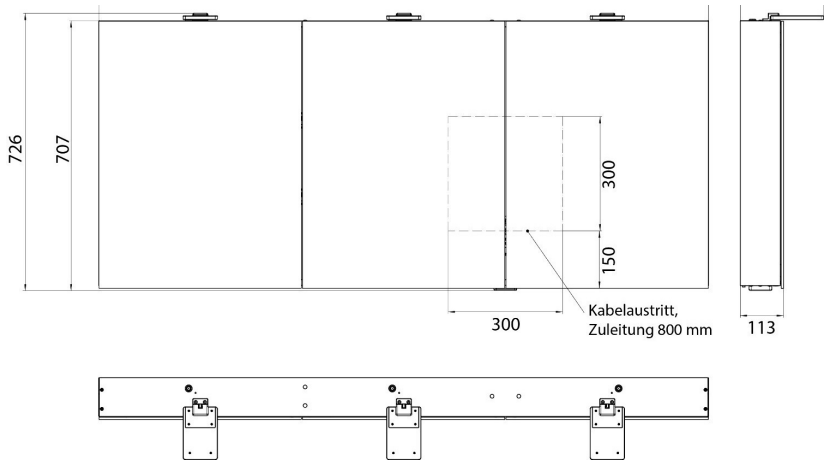

Varianten 160 cm (1)



979706307

4018445134101

Farbe	Aluminium
Tür Art	3 Türen
Montageart	Aufputz

EMCO Bad GmbH | +4959191400 | bad@emco.de

130 cm

Maße: 130 × 21,8 × 72,1 cm

Technische Zeichnung & Varianten

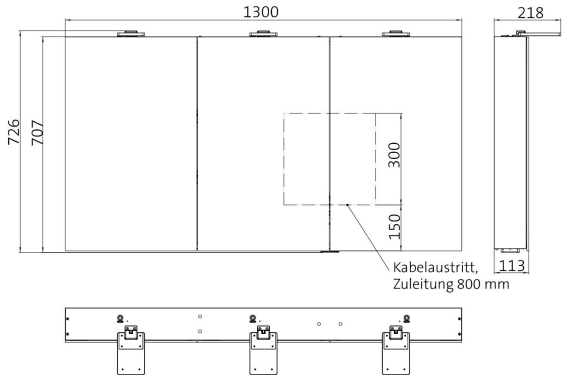

Varianten 130 cm (1)



979706309

4018445184267

Farbe	Aluminium
Tür Art	3 Türen
Montageart	Aufputz

EMCO Bad GmbH | +4959191400 | bad@emco.de

50 cm

Maße: 50 × 21,8 × 72,1 cm

Technische Zeichnung & Varianten

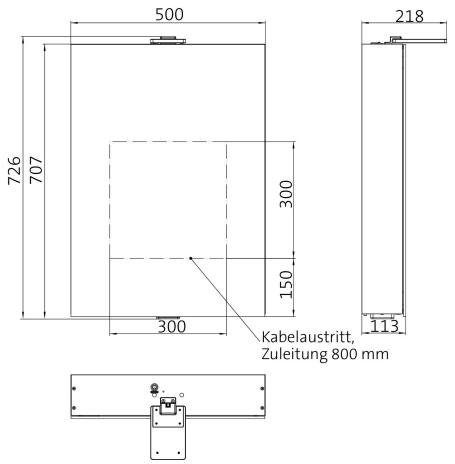

Varianten 50 cm (1)



979706310

4018445190749

Farbe	Aluminium
Tür Art	1 Tür
Montageart	Aufputz

EMCO Bad GmbH | +4959191400 | bad@emco.de