EMCO FLAT 2 Design Lichtspiegelschrank LED, 15 W, 2.700-6.500 K



Produktdaten

Marke	EMCO
Serie	FLAT 2 DESIGN
Kurzbeschreibung	EMCO FLAT 2 Design Lichtspiegelschrank, 60 cm, Aufputz, 1 Tür, LED-Lichtsegel, Touch-Bedienfeld, 2.700–6.500 K Farbtemperatur, 2 Steckdosen, Soft-Close, Aluminium eloxiert.

Aufbau einer Variante — 10 Varianten aus 4 Eigenschaften

Größe	Farbe	Tür Art	Montageart
60 cm	Aluminium	1 Tür	Aufputz
80 cm		2 Türen	
100 cm		3 Türen	
120 cm			
140 cm			
160 cm			
130 cm			
50 cm			

Auf den folgenden Seiten finden Sie je Größe die **technische Zeichnung**, ein **Produktbild** und die vollständige **Artikel- und EAN-Liste**.

EMCO Bad GmbH | +4959191400 | bad@emco.de

60 cm

Maße: 60 × 14,5 × 71,1 cm

Technische Zeichnung & Varianten

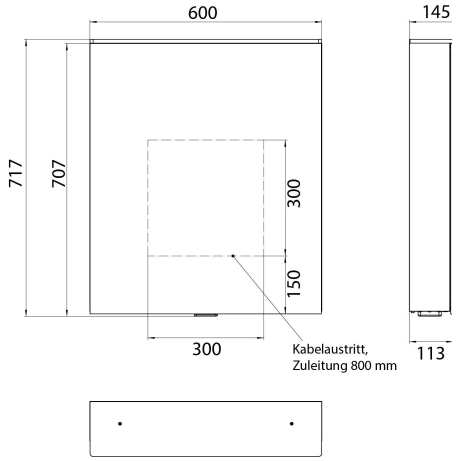

Varianten 60 cm (2)



979706401

4018445134118

Farbe	Aluminium
Tür Art	1 Tür
Montageart	Aufputz



979706402

4018445134125

Farbe	Aluminium
Tür Art	2 Türen
Montageart	Aufputz

EMCO Bad GmbH | +4959191400 | bad@emco.de

80 cm

Maße: 80 × 14,5 × 71,1 cm

Technische Zeichnung & Varianten

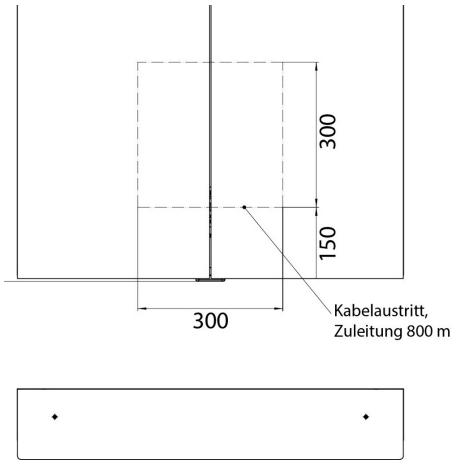

Varianten 80 cm (1)



979706403

4018445134132

Farbe	Aluminium
Tür Art	2 Türen
Montageart	Aufputz

EMCO Bad GmbH | +4959191400 | bad@emco.de

100 cm

Maße: 100 × 14,5 × 71,1 cm

Technische Zeichnung & Varianten

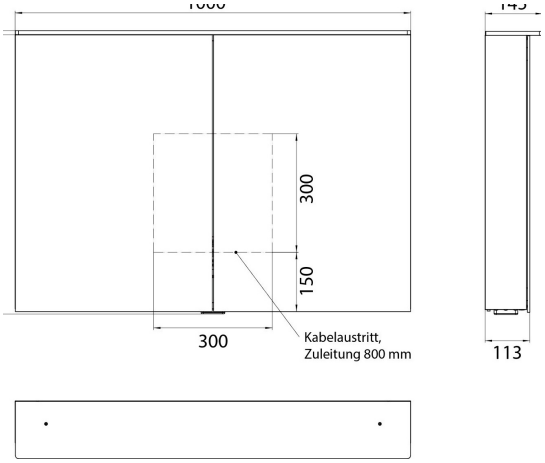

Varianten 100 cm (1)



979706404

4018445134149

Farbe	Aluminium
Tür Art	2 Türen
Montageart	Aufputz

EMCO Bad GmbH | +4959191400 | bad@emco.de

120 cm

Maße: 120 × 14,5 × 71,1 cm

Technische Zeichnung & Varianten

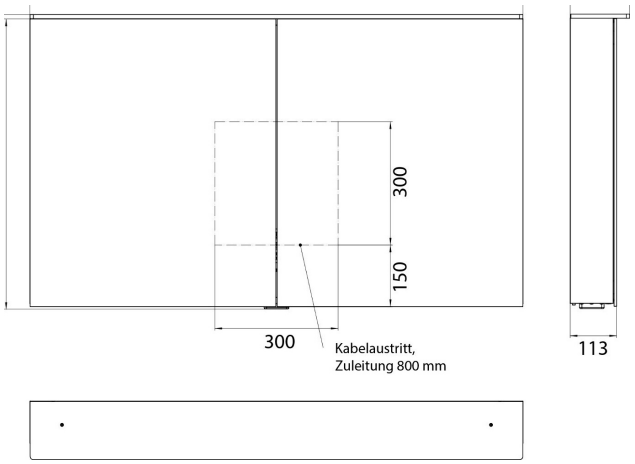

Varianten 120 cm (2)



979706405

4018445134156

Farbe	Aluminium
Tür Art	2 Türen
Montageart	Aufputz



979706408

4018445184274

Farbe	Aluminium
Tür Art	3 Türen
Montageart	Aufputz

EMCO Bad GmbH | +4959191400 | bad@emco.de

140 cm

Maße: 140 × 14,5 × 71,1 cm

Technische Zeichnung & Varianten

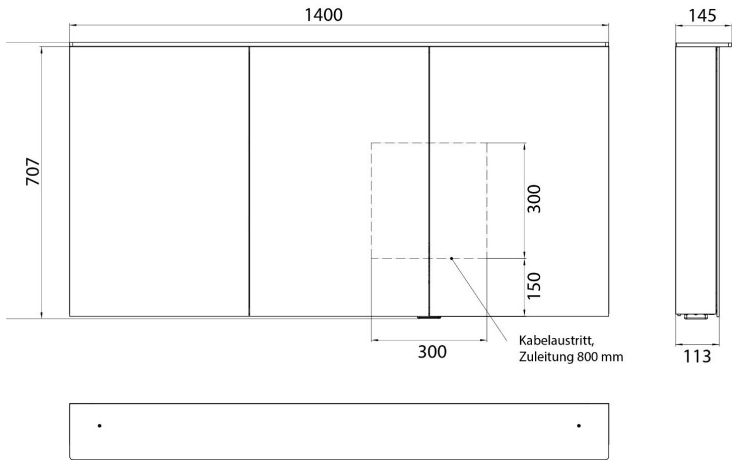

Varianten 140 cm (1)

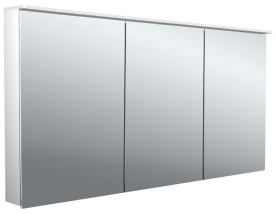

979706406

4018445134163

Farbe	Aluminium
Tür Art	3 Türen
Montageart	Aufputz

EMCO Bad GmbH | +4959191400 | bad@emco.de

160 cm

Maße: 160 × 14,5 × 71,1 cm

Technische Zeichnung & Varianten

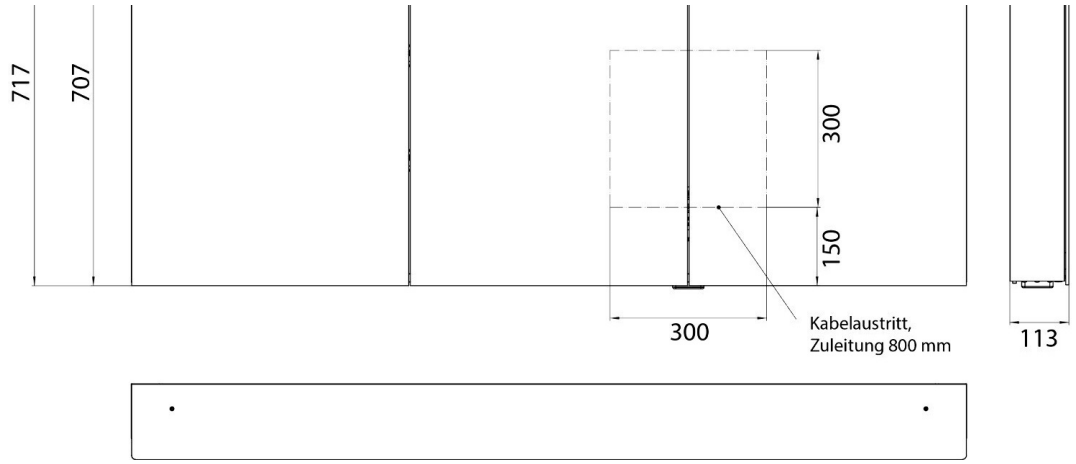

Varianten 160 cm (1)

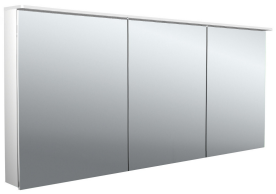

979706407

4018445134170

Farbe	Aluminium
Tür Art	3 Türen
Montageart	Aufputz

EMCO Bad GmbH | +4959191400 | bad@emco.de

130 cm

Maße: 130 × 14,5 × 71,1 cm

Technische Zeichnung & Varianten

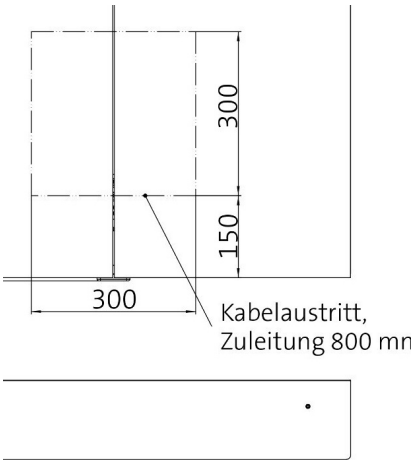

Varianten 130 cm (1)



979706409

4018445184281

Farbe	Aluminium
Tür Art	3 Türen
Montageart	Aufputz

EMCO Bad GmbH | +4959191400 | bad@emco.de

50 cm

Maße: 50 × 14,5 × 71,1 cm

Technische Zeichnung & Varianten

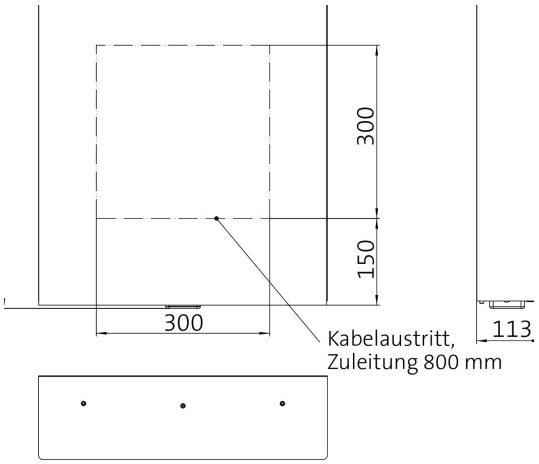

Varianten 50 cm (1)



979706410

4018445190756

Farbe	Aluminium
Tür Art	1 Tür
Montageart	Aufputz

EMCO Bad GmbH | +4959191400 | bad@emco.de