EMCO ASIS plus WC-Modul, Tür befliesbar Fliese & Kleber



Produktdaten

Marke	EMCO
Serie	ASIS PLUS
Kurzbeschreibung	EMCO ASIS PLUS WC-Modul – platzsparendes Unterputz-Schrankmodul mit WC-Bürste, Toilettenpapierhalter & Reserverolle. Befliesbare Front, Push-to-Open & Türanschlag links. Maße: 15,4 x 15 x 80,3 cm.

Aufbau einer Variante — 13 Varianten aus 5 Eigenschaften

Größe

80,3 cm
33,2 cm
49,2 cm
65,8 cm

Farbe

Aluminium

Tür Art

Türanschlag links
Türanschlag rechts
Türanschlag wechselbar

Montageart

Unterputz

Stil

Papierführung seitlich
Keine Papierführung
Papierführung oben

Auf den folgenden Seiten finden Sie je Größe die **technische Zeichnung**, ein **Produktbild** und die vollständige **Artikel- und EAN-Liste**.

EMCO Bad GmbH | +4959191400 | bad@emco.de

80,3 cm

Maße: 15,4 × 15 × 80,3 cm

Technische Zeichnung & Varianten

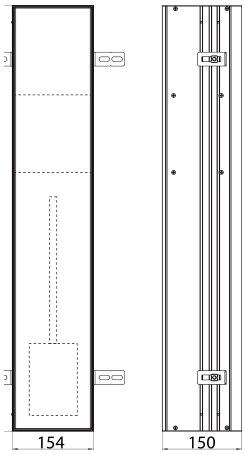

Varianten 80,3 cm (4)



975611000
4018445114431

Farbe	Aluminium
Tür Art	Türanschlag links
Montageart	Unterputz
Stil	Papierführung seitlich



975611001
4018445114448

Farbe	Aluminium
Tür Art	Türanschlag rechts
Montageart	Unterputz
Stil	Papierführung seitlich



975611010
4018445119146

Farbe	Aluminium
Tür Art	Türanschlag links
Montageart	Unterputz
Stil	Papierführung oben



975611011
4018445119153

Farbe	Aluminium
Tür Art	Türanschlag rechts
Montageart	Unterputz
Stil	Papierführung oben

EMCO Bad GmbH | +4959191400 | bad@emco.de

33,2 cm

Maße: 15,4 × 15 × 33,2 cm

Technische Zeichnung & Varianten

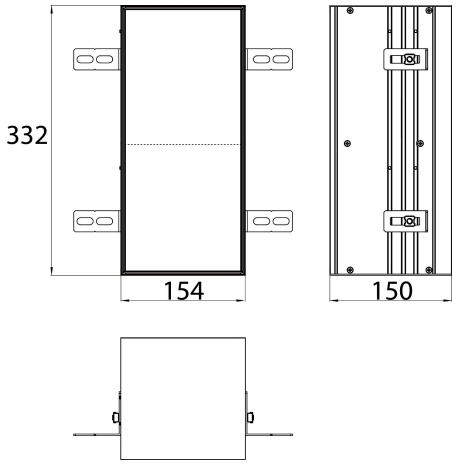

Varianten 33,2 cm (2)



975611002

4018445114455

Farbe	Aluminium
Tür Art	Türanschlag links
Montageart	Unterputz
Stil	Papierführung seitlich



975611003

4018445114462

Farbe	Aluminium
Tür Art	Türanschlag rechts
Montageart	Unterputz
Stil	Papierführung seitlich

EMCO Bad GmbH | +4959191400 | bad@emco.de

49,2 cm

Maße: 15,4 × 15 × 49,2 cm

Technische Zeichnung & Varianten

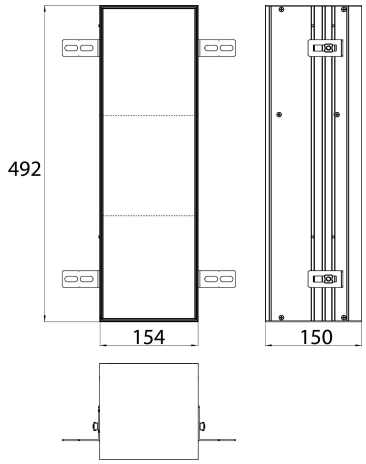

Varianten 49,2 cm (3)



975611004

4018445114479

Farbe	Aluminium
Tür Art	Türanschlag links
Montageart	Unterputz
Stil	Papierführung seitlich



975611005

4018445114486

Farbe	Aluminium
Tür Art	Türanschlag rechts
Montageart	Unterputz
Stil	Papierführung seitlich



975611009

4018445114912

Farbe	Aluminium
Tür Art	Türanschlag wechselbar
Montageart	Unterputz
Stil	Keine Papierführung

EMCO Bad GmbH | +4959191400 | bad@emco.de

65,8 cm

Maße: 15,4 × 15 × 65,8 cm

Technische Zeichnung & Varianten

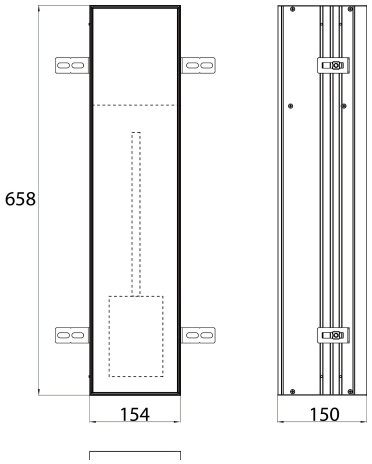

Varianten 65,8 cm (4)



975611006
4018445114493

Farbe	Aluminium
Tür Art	Türanschlag links
Montageart	Unterputz
Stil	Papierführung seitlich



975611007
4018445114509

Farbe	Aluminium
Tür Art	Türanschlag rechts
Montageart	Unterputz
Stil	Papierführung seitlich



975611012
4018445119160

Farbe	Aluminium
Tür Art	Türanschlag links
Montageart	Unterputz
Stil	Papierführung oben



975611013
4018445119177

Farbe	Aluminium
Tür Art	Türanschlag rechts
Montageart	Unterputz
Stil	Papierführung oben

EMCO Bad GmbH | +4959191400 | bad@emco.de