EMCO MEE LED-Lichtspiegel



Produktdaten

Marke	EMCO
Serie	MEE
Kurzbeschreibung	EMCO MEE LED-Lichtspiegel 45 x 90 cm mit komfortablem Sensor, neutralweißem Licht (4000K) und elegantem Holzrahmen in Grau. Made in Germany – für ein stilvolles Badezimmer.

Aufbau einer Variante — 12 Varianten aus 2 Eigenschaften

Größe	Farbe
45 x 90 cm	Spiegel
60 x 79 cm	
79 x 79 cm	
100 x 79 cm	
120 x 79 cm	
130 x 79 cm	
160 x 79 cm	
79 x 59 cm	
100 x 59 cm	
120 x 59 cm	
130 x 59 cm	
160 x 59 cm	

Auf den folgenden Seiten finden Sie je Größe die **technische Zeichnung**, ein **Produktbild** und die vollständige **Artikel- und EAN-Liste**.

EMCO Bad GmbH | +4959191400 | bad@emco.de

45 x 90 cm

Maße: 45 × 9,7 × 92,4 cm

Technische Zeichnung & Varianten

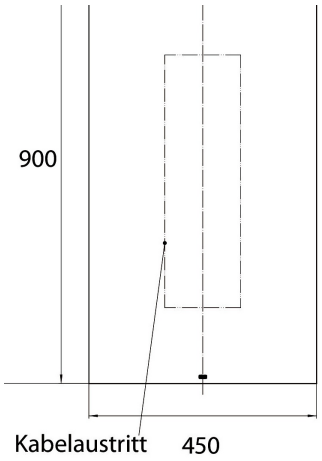

Varianten 45 x 90 cm (1)



449600001

4018445123068

Farbe	Spiegel

EMCO Bad GmbH | +4959191400 | bad@emco.de

60 x 79 cm

Maße: 60 × 9,7 × 81,4 cm

Technische Zeichnung & Varianten

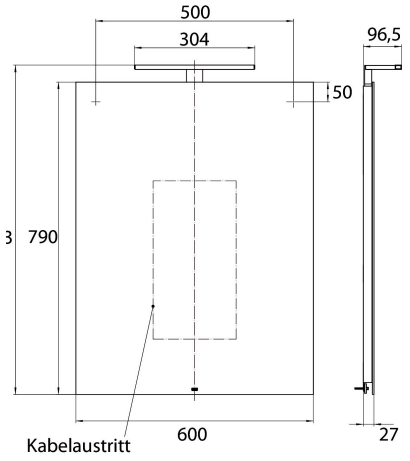

Varianten 60 x 79 cm (1)



449600002

4018445123075

Farbe	Spiegel

EMCO Bad GmbH | +4959191400 | bad@emco.de

79 x 79 cm

Maße: 79 × 9,7 × 81,4 cm

Technische Zeichnung & Varianten

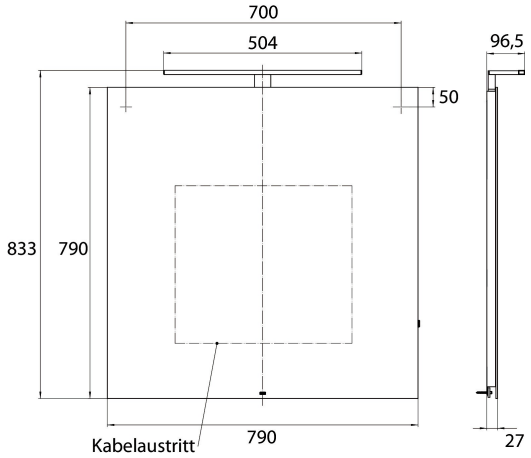

Varianten 79 x 79 cm (1)



449600003

4018445123082

Farbe	Spiegel

EMCO Bad GmbH | +4959191400 | bad@emco.de

100 x 79 cm

Maße: 100 × 9,7 × 81,4 cm

Technische Zeichnung & Varianten

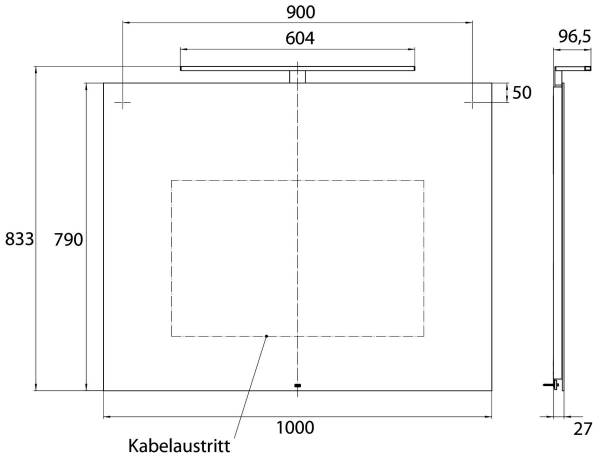

Varianten 100 x 79 cm (1)



449600004

4018445123099

Farbe	Spiegel

EMCO Bad GmbH | +4959191400 | bad@emco.de

120 x 79 cm

Maße: 120 × 9,7 × 81,4 cm

Technische Zeichnung & Varianten

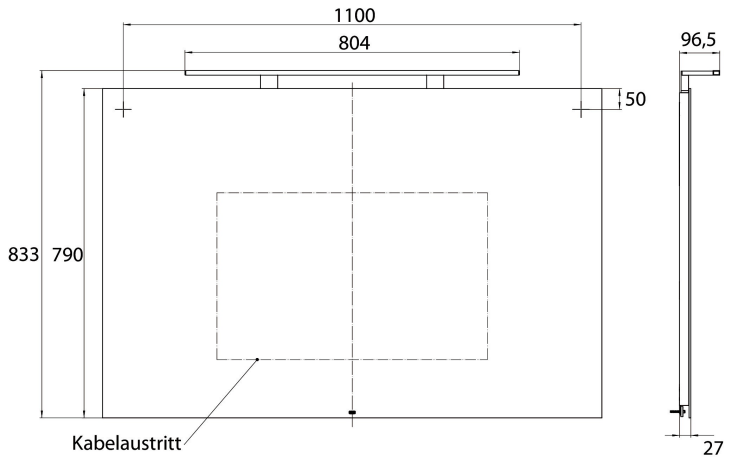

Varianten 120 x 79 cm (1)



449600005

4018445123105

Farbe	Spiegel

EMCO Bad GmbH | +4959191400 | bad@emco.de

130 x 79 cm

Maße: 130 × 9,7 × 81,4 cm

Technische Zeichnung & Varianten

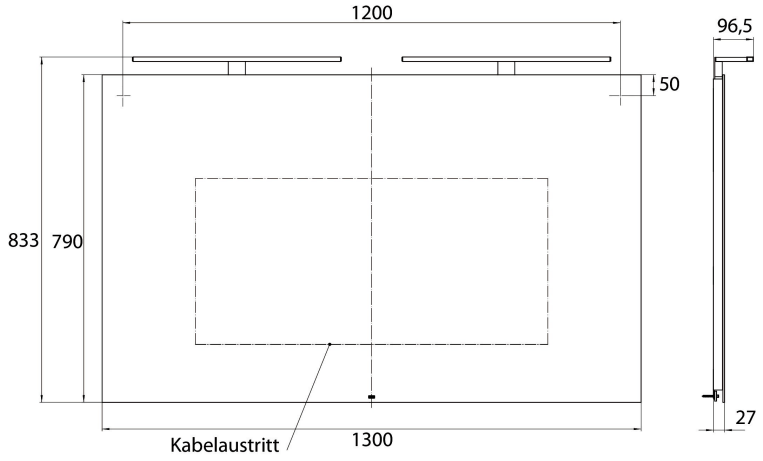

Varianten 130 x 79 cm (1)



449600006

4018445123112

Farbe	Spiegel

EMCO Bad GmbH | +4959191400 | bad@emco.de

160 x 79 cm

Maße: 160 × 9,7 × 81,4 cm

Technische Zeichnung & Varianten

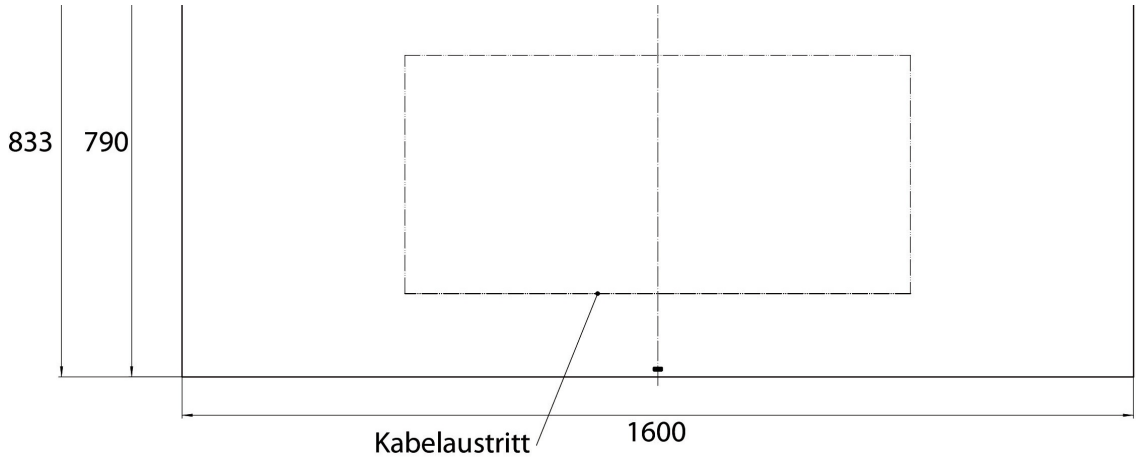

Varianten 160 x 79 cm (1)



449600007

4018445123129

Farbe	Spiegel

EMCO Bad GmbH | +4959191400 | bad@emco.de

79 x 59 cm

Maße: 79 × 9,7 × 61,4 cm

Technische Zeichnung & Varianten

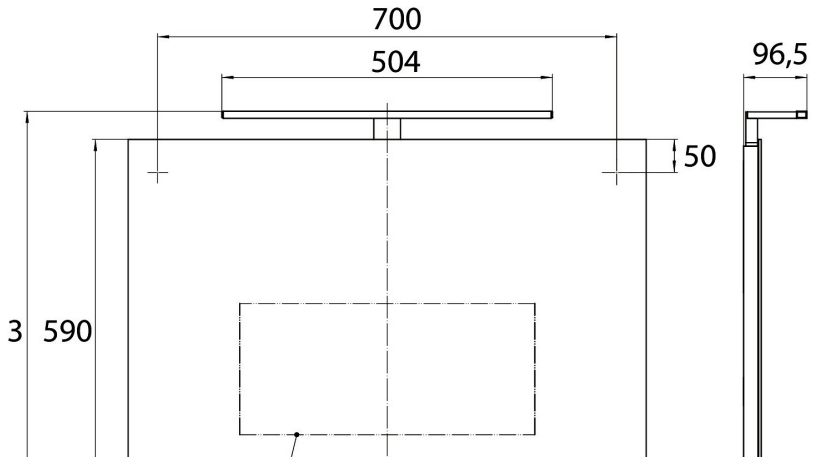

Varianten 79 x 59 cm (1)



449600008

4018445123136

Farbe	Spiegel

EMCO Bad GmbH | +4959191400 | bad@emco.de

100 x 59 cm

Maße: 100 × 9,7 × 61,4 cm

Technische Zeichnung & Varianten

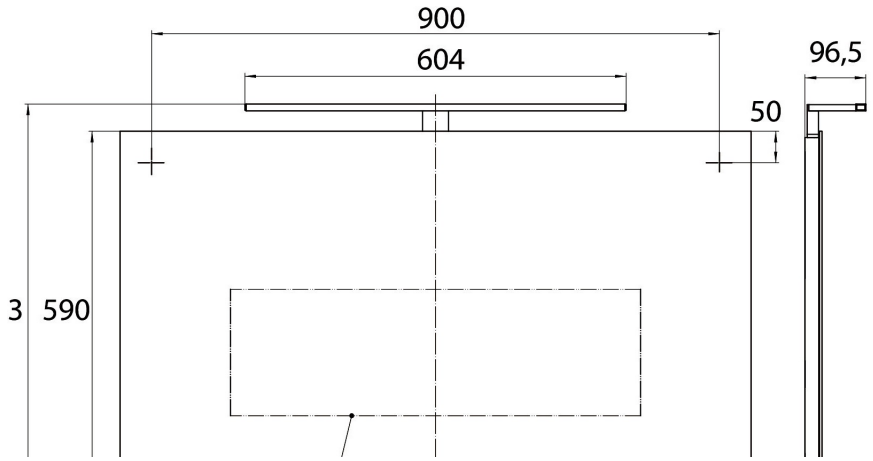

Varianten 100 x 59 cm (1)



449600009

4018445123143

Farbe	Spiegel

EMCO Bad GmbH | +4959191400 | bad@emco.de

120 x 59 cm

Maße: 120 × 9,7 × 61,4 cm

Technische Zeichnung & Varianten

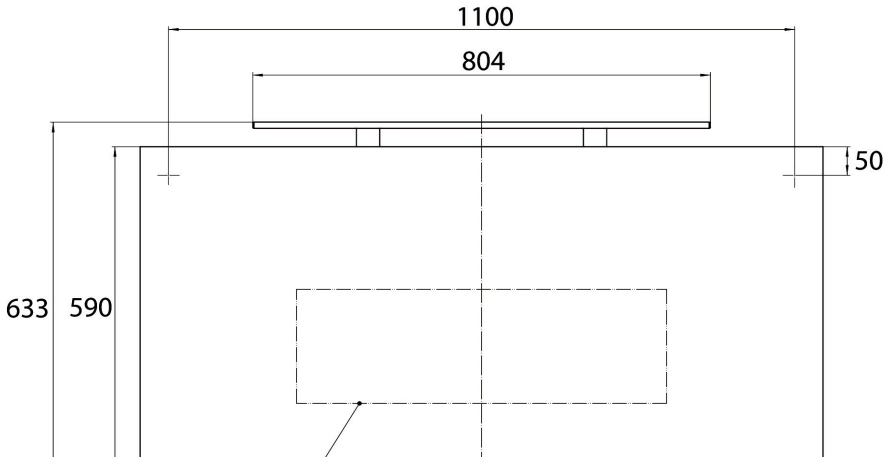

Varianten 120 x 59 cm (1)



449600010

4018445123150

Farbe	Spiegel

EMCO Bad GmbH | +4959191400 | bad@emco.de

130 x 59 cm

Maße: 130 × 9,7 × 61,4 cm

Technische Zeichnung & Varianten

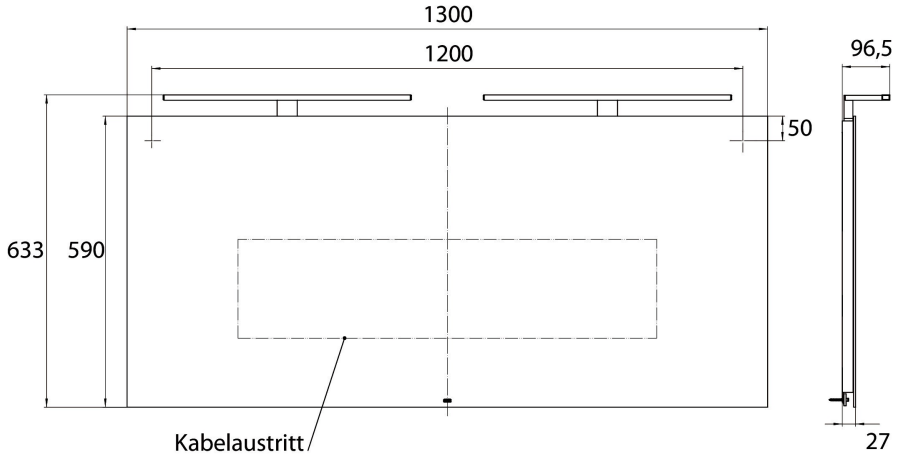

Varianten 130 x 59 cm (1)



449600011

4018445123167

Farbe	Spiegel

EMCO Bad GmbH | +4959191400 | bad@emco.de

160 x 59 cm

Maße: 160 × 9,7 × 61,4 cm

Technische Zeichnung & Varianten

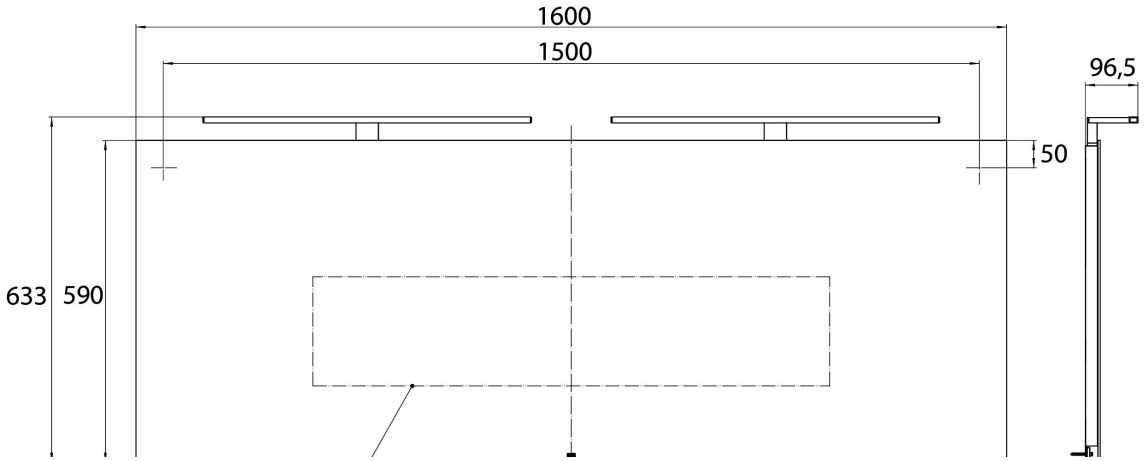

Varianten 160 x 59 cm (1)

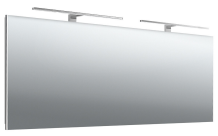

449600012

4018445123174

Farbe	Spiegel

EMCO Bad GmbH | +4959191400 | bad@emco.de