EMCO PREMIUM Lichtspiegel



Produktdaten

Marke	EMCO
Serie	PREMIUM
Kurzbeschreibung	EMCO PREMIUM Lichtspiegel, 450 x 700 mm, LED 4.000 K, weißer Kunststoffrahmen, gestrandete Facette, Silberglas – hochwertiger Wandspiegel mit natürlichem Tageslicht fürs Bad.

Aufbau einer Variante — 8 Varianten aus 2 Eigenschaften

Größe	Farbe
45 x 70 cm	Spiegel
60 x 70 cm	
70 x 70 cm	
80 x 70 cm	
100 x 70 cm	
120 x 70 cm	
140 x 70 cm	
160 x 70 cm	

Auf den folgenden Seiten finden Sie je Größe die **technische Zeichnung**, ein **Produktbild** und die vollständige **Artikel- und EAN-Liste**.

EMCO Bad GmbH | +4959191400 | bad@emco.de

45 x 70 cm

Maße: 45 × 3,3 × 70 cm

Technische Zeichnung & Varianten

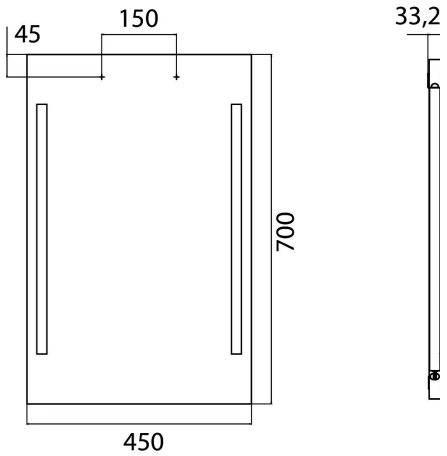

Varianten 45 x 70 cm (1)



449600070

4018445100564

Farbe	Spiegel

EMCO Bad GmbH | +4959191400 | bad@emco.de

60 x 70 cm

Maße: 60 × 3,3 × 70 cm

Technische Zeichnung & Varianten

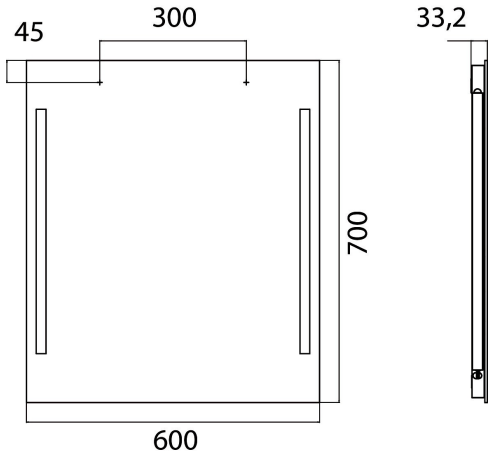

Varianten 60 x 70 cm (1)



449600071

4018445100571

Farbe	Spiegel

EMCO Bad GmbH | +4959191400 | bad@emco.de

70 x 70 cm

Maße: 70 × 3,3 × 70 cm

Technische Zeichnung & Varianten

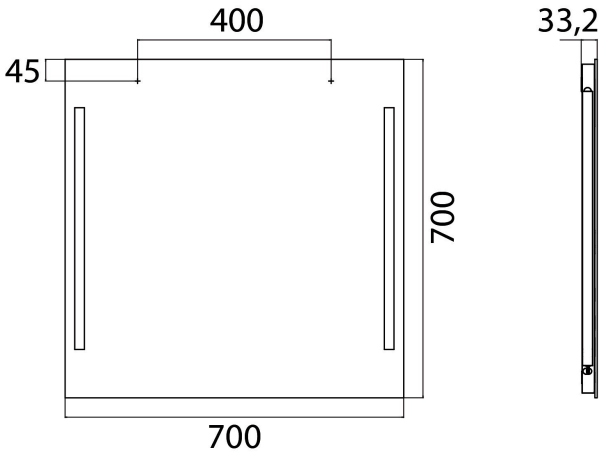

Varianten 70 x 70 cm (1)



449600072

4018445100588

Farbe	Spiegel

EMCO Bad GmbH | +4959191400 | bad@emco.de

80 x 70 cm

Maße: 80 × 3,3 × 70 cm

Technische Zeichnung & Varianten

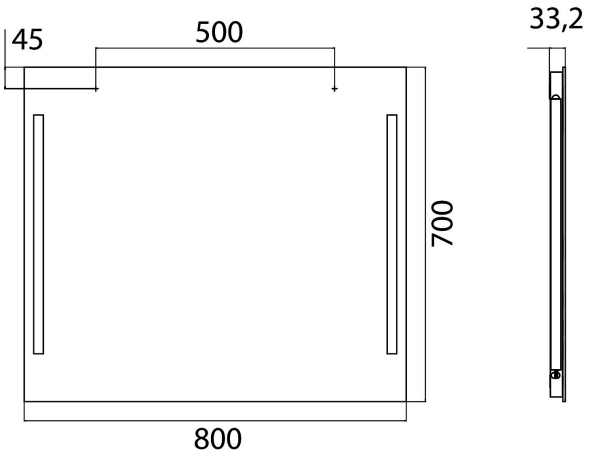

Varianten 80 x 70 cm (1)



449600073

4018445100595

Farbe	Spiegel

EMCO Bad GmbH | +4959191400 | bad@emco.de

100 x 70 cm

Maße: 100 × 3,3 × 70 cm

Technische Zeichnung & Varianten

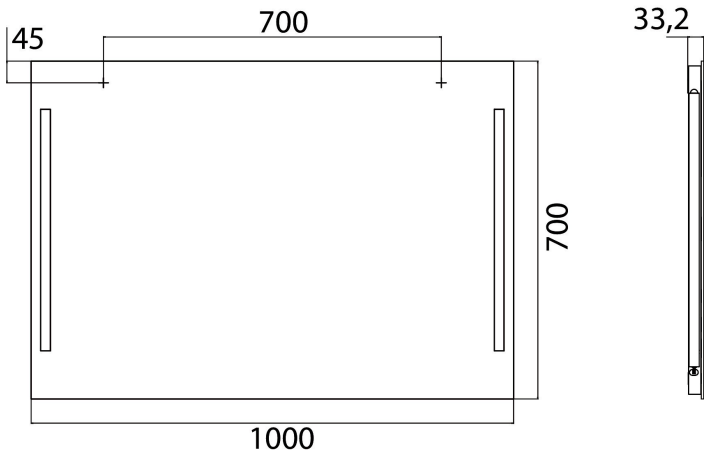

Varianten 100 x 70 cm (1)



449600074

4018445100601

Farbe	Spiegel

EMCO Bad GmbH | +4959191400 | bad@emco.de

120 x 70 cm

Maße: 120 × 3,3 × 70 cm

Technische Zeichnung & Varianten

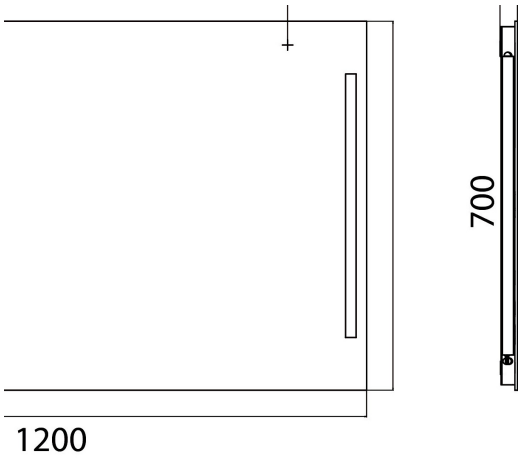

Varianten 120 x 70 cm (1)



449600075

4018445100618

Farbe	Spiegel

EMCO Bad GmbH | +4959191400 | bad@emco.de

140 x 70 cm

Maße: 140 × 3,3 × 70 cm

Technische Zeichnung & Varianten

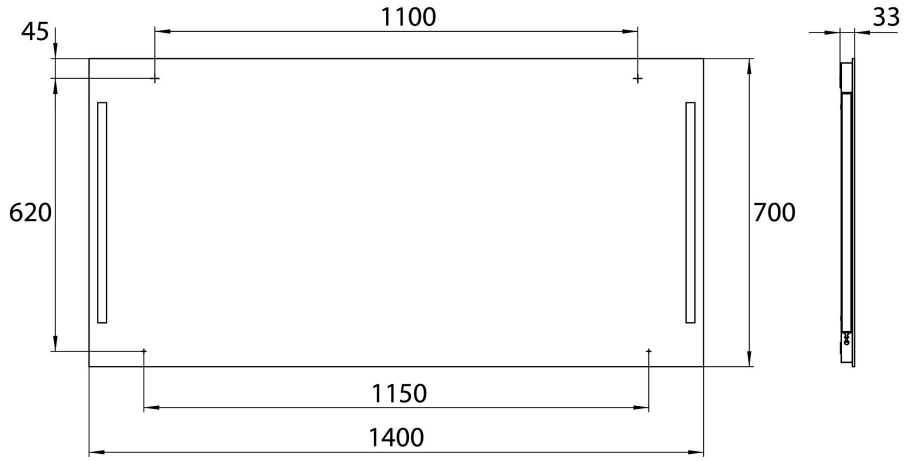

Varianten 140 x 70 cm (1)



449600076

4018445130295

Farbe	Spiegel

EMCO Bad GmbH | +4959191400 | bad@emco.de

160 x 70 cm

Maße: 160 × 3,3 × 70 cm

Technische Zeichnung & Varianten

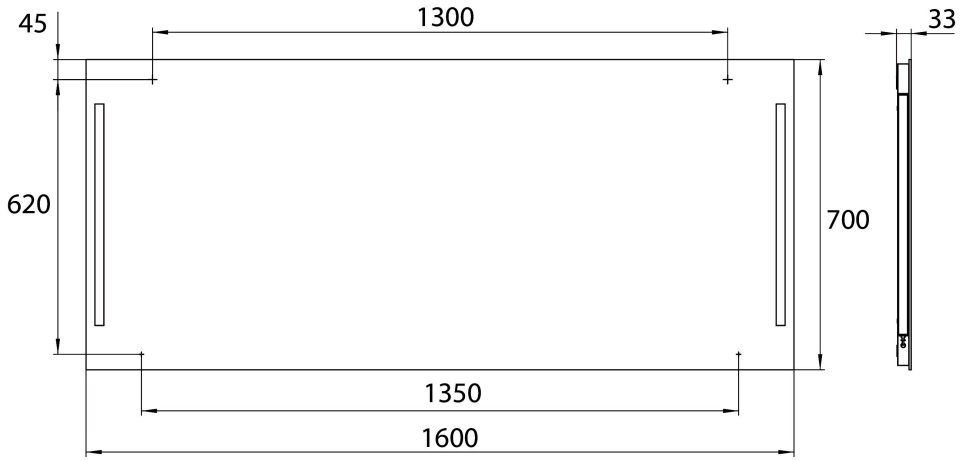

Varianten 160 x 70 cm (1)



449600077

4018445130301

Farbe	Spiegel

EMCO Bad GmbH | +4959191400 | bad@emco.de