# EMCO PURE LED-Lichtspiegel

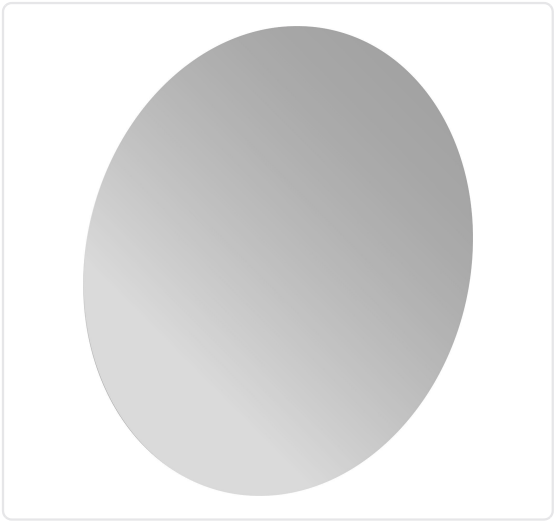

## Produktdaten

| | |
|---|---|
| **Marke** | EMCO |
| **Serie** | PURE |
| **Kurzbeschreibung** | EMCO PURE LED-Lichtspiegel, rund, Ø 600 mm, mit indirekter LED-Beleuchtung (4000 K), schwarzem Mattstahlrahmen und Raumschaltung – eleganter Wandspiegel Made in Germany. |

**Aufbau einer Variante** — 6 Varianten aus 3 Eigenschaften

| Größe | Farbe | Stil |
|---|---|---|
| 60 cm | Spiegel | Hintergrundlicht |
| 79 cm | | |
| 100 cm | | |
| 120 cm | | |
| 50 cm | | |
| 70 cm | | |

Auf den folgenden Seiten finden Sie je Größe die **technische Zeichnung**, ein **Produktbild** und die vollständige **Artikel- und EAN-Liste**.


EMCO Bad GmbH | +4959191400 | bad@emco.de

## 60 cm

Maße: 60 × 3,2 × 60 cm

## Technische Zeichnung & Varianten

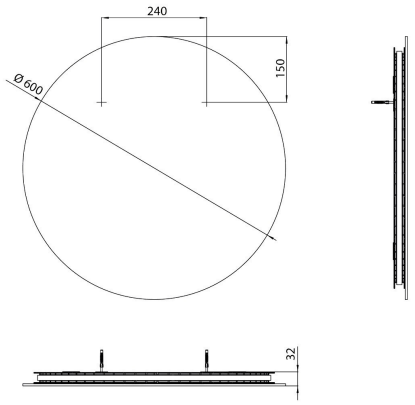


**Varianten 60 cm (1)**

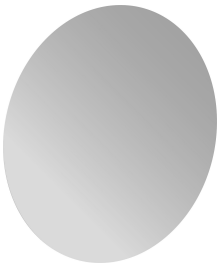

**441100606**

4018445132220

| | |
|---|---|
| **Farbe** | Spiegel |
| **Stil** | Hintergrundlicht |



EMCO Bad GmbH | +4959191400 | bad@emco.de

## 79 cm

Maße: 79 × 3,2 × 79 cm

## Technische Zeichnung & Varianten

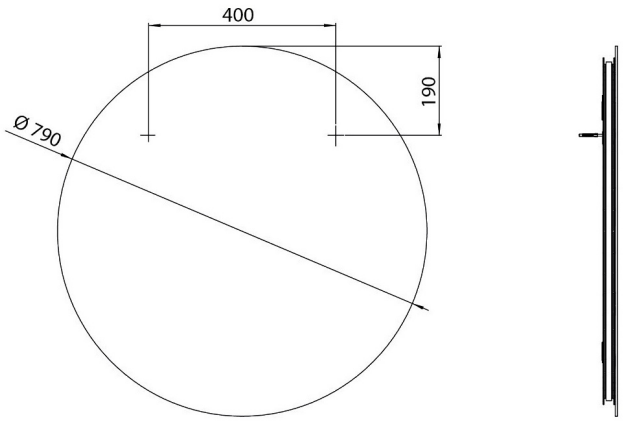


**Varianten 79 cm (1)**

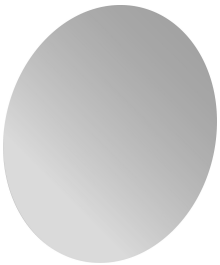

**441100808**

4018445132237

| | |
|---|---|
| **Farbe** | Spiegel |
| **Stil** | Hintergrundlicht |



EMCO Bad GmbH | +4959191400 | bad@emco.de

## 100 cm

Maße: 100 × 3,2 × 100 cm

## Technische Zeichnung & Varianten

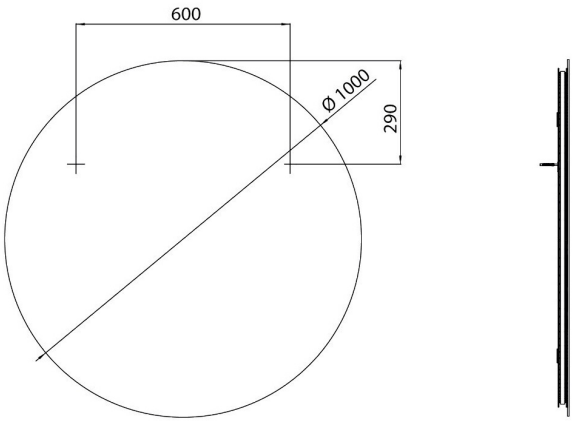


**Varianten 100 cm (1)**

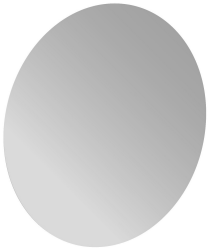

**441101010**

4018445132244

| | |
|---|---|
| **Farbe** | Spiegel |
| **Stil** | Hintergrundlicht |



EMCO Bad GmbH | +4959191400 | bad@emco.de

## 120 cm

### Technische Zeichnung & Varianten

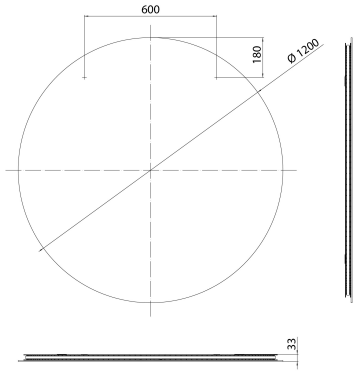


**Varianten 120 cm (1)**

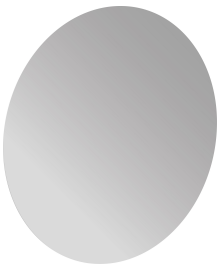

**441101212**

| | |
|---|---|
| **Farbe** | Spiegel |
| **Stil** | Hintergrundlicht |


EMCO Bad GmbH | +4959191400 | bad@emco.de

## 50 cm

### Technische Zeichnung & Varianten

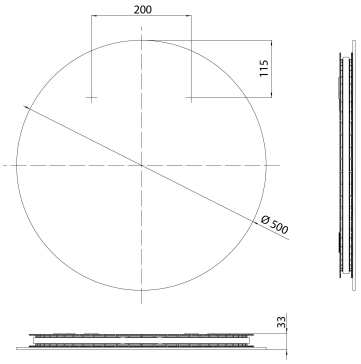


**Varianten 50 cm (1)**

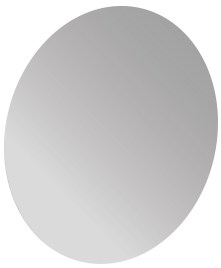

**441105005**

| | |
|---|---|
| **Farbe** | Spiegel |
| **Stil** | Hintergrundlicht |


EMCO Bad GmbH | +4959191400 | bad@emco.de

## 70 cm

### Technische Zeichnung & Varianten

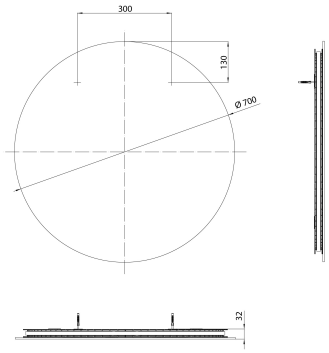


**Varianten 70 cm (1)**

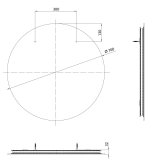

**441107007**

| | |
|---|---|
| **Farbe** | Spiegel |
| **Stil** | Hintergrundlicht |


EMCO Bad GmbH | +4959191400 | bad@emco.de