EMCO PURE++ LED-Lichtspiegel



Produktdaten

Marke	EMCO
Serie	PURE++
Kurzbeschreibung	EMCO PURE++ LED-Lichtspiegel, rund, Ø 60 cm, mit Touch-Bedienung, einstellbarer Lichtfarbe 2700–6500 K und umlaufender Mattierung – elegante Wandmontage fürs Bad.

Aufbau einer Variante — 6 Varianten aus 3 Eigenschaften

Größe	Farbe	Stil
60 cm	Spiegel	Touchsensor
70 cm		Umlaufendes Licht
79 cm		Touchsensor & Spiegelheizung
100 cm		

Auf den folgenden Seiten finden Sie je Größe die **technische Zeichnung**, ein **Produktbild** und die vollständige **Artikel- und EAN-Liste**.

EMCO Bad GmbH | +4959191400 | bad@emco.de

60 cm

Maße: 60 × 3,2 × 60 cm

Technische Zeichnung & Varianten

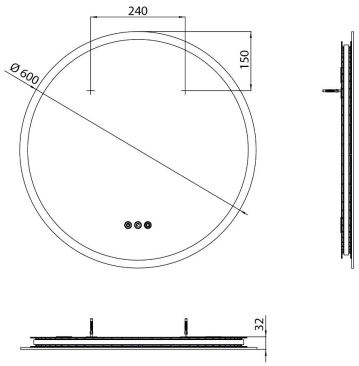

Varianten 60 cm (1)



441130606

4018445132305

Farbe	Spiegel
Stil	Touchsensor

EMCO Bad GmbH | +4959191400 | bad@emco.de

70 cm

Technische Zeichnung & Varianten

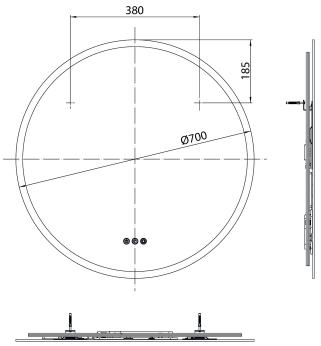

Varianten 70 cm (1)



441130707

Farbe	Spiegel
Stil	Umlaufendes Licht

EMCO Bad GmbH | +4959191400 | bad@emco.de

79 cm

Maße: 79 × 3,2 × 79 cm

Technische Zeichnung & Varianten

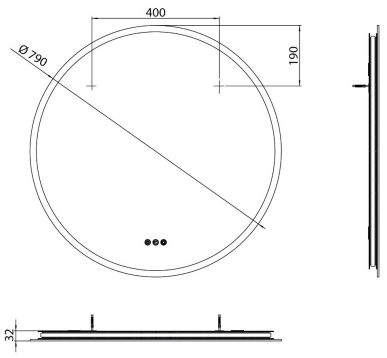

Varianten 79 cm (2)



441130808

4018445132312

Farbe	Spiegel
Stil	Touchsensor



441140808

4018445132336

Farbe	Spiegel
Stil	Touchsensor & Spiegelheizung

EMCO Bad GmbH | +4959191400 | bad@emco.de

100 cm

Maße: 100 × 3,2 × 100 cm

Technische Zeichnung & Varianten

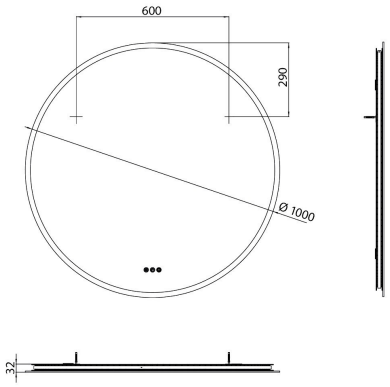

Varianten 100 cm (2)



441131010

4018445132329

Farbe	Spiegel
Stil	Touchsensor



441141010

4018445132343

Farbe	Spiegel
Stil	Touchsensor & Spiegelheizung

EMCO Bad GmbH | +4959191400 | bad@emco.de