EMCO ROUND Seifenhalter



Produktdaten

Marke	EMCO
Serie	ROUND
Befestigungsart	Zum Kleben, Zum Schrauben
Kurzbeschreibung	EMCO ROUND Seifenhalter aus Klarglas mit Chrom-Halterung – zur Wandmontage ohne Bohren oder per Schraube. Elegantes Design, leichte Reinigung, inkl. Befestigungsmaterial.

Oberflächen — 3 Ausführungen



Chrom



Schwarz



Weiß

Aufbau einer Variante — 3 Varianten aus 1 Eigenschaften

Farbe

Chrom

Schwarz

Weiß

Auf den folgenden Seiten finden Sie je Größe die **technische Zeichnung**, ein **Produktbild** und die vollständige **Artikel- und EAN-Liste**.

EMCO Bad GmbH | +4959191400 | bad@emco.de

Maße 8,9 × 10 × 5 cm

Technische Zeichnung & Varianten

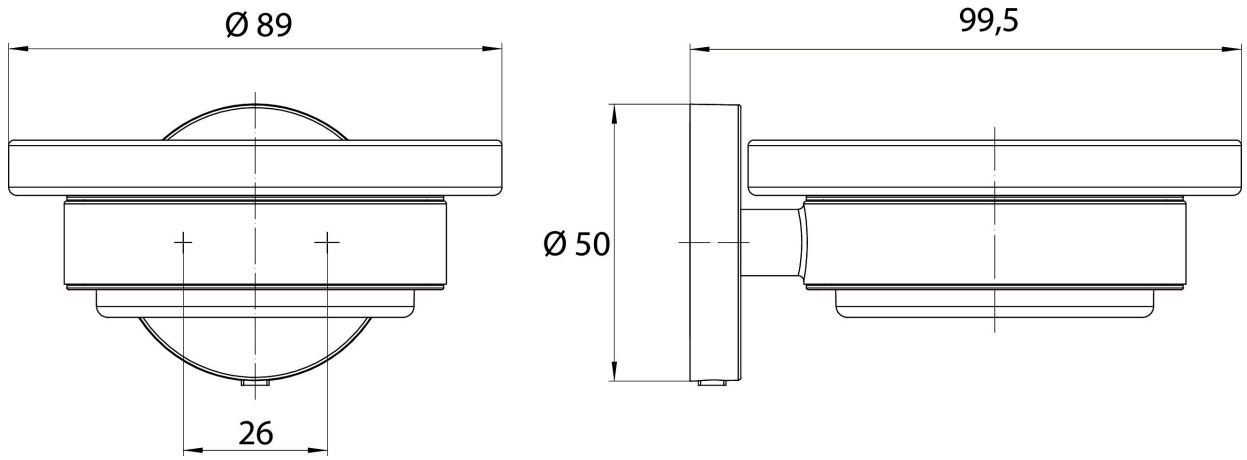

Varianten (3)



433000100
4018445121958

Farbe Chrom



433013300
4018445121965

Farbe Schwarz



433013900
4018445132695

Farbe Weiß

EMCO Bad GmbH | +4959191400 | bad@emco.de