EMCO ROUND Flüssigseifenspender, Behälter Kristallglas klar, Pumpe Kunststoff



Produktdaten

Marke	EMCO
Serie	ROUND
Befestigungsart	Zum Kleben, Zum Schrauben
Kurzbeschreibung	EMCO ROUND Flüssigseifenspender aus klarem Kristallglas mit verchromter Pumpe – elegante Wandmontage zum Kleben oder Schrauben. Füllvolumen 270 ml, runde Form, polierte Chromoberfläche. Inkl. Befestigungsmaterial.

Oberflächen — 3 Ausführungen



Chrom



Schwarz



Weiß

Aufbau einer Variante — 9 Varianten aus 2 Eigenschaften

Farbe	Stil
Chrom	Pumpspender Glas
Schwarz	Einhand Seifenspender
Weiß	Sensor Seifenspender

Auf den folgenden Seiten finden Sie je Größe die **technische Zeichnung**, ein **Produktbild** und die vollständige **Artikel- und EAN-Liste**.

EMCO Bad GmbH | +4959191400 | bad@emco.de

Maße 6,9 × 10,1 × 17,7 cm

Technische Zeichnung & Varianten

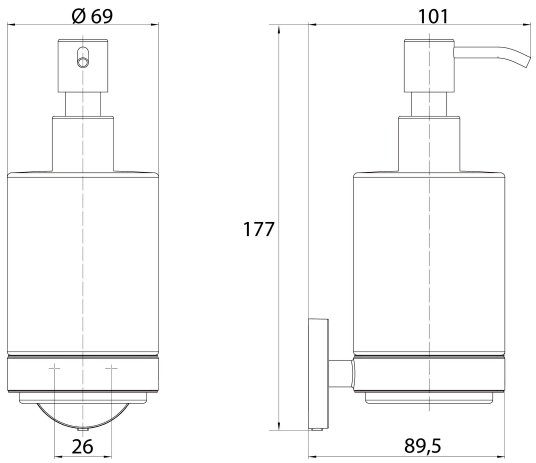

Varianten (9)



432100100
4018445121934

Farbe Chrom
Stil Pumpspender Glas



432100101
4018445132510

Farbe Chrom
Stil Einhand Seifenspender



432100103
4018445174046

Farbe Chrom
Stil Sensor Seifenspender



432113300
4018445121941

Farbe Schwarz
Stil Pumpspender Glas



432113301
4018445132527

Farbe Schwarz
Stil Einhand Seifenspender



432113303
4018445174053

Farbe Schwarz
Stil Sensor Seifenspender



432113900
4018445132671

Farbe Weiß
Stil Pumpspender Glas



432113901
4018445132534

Farbe Weiß
Stil Einhand Seifenspender

EMCO Bad GmbH | +4959191400 | bad@emco.de



432113903

4018445175371

Farbe	Weiß
Stil	Sensor Seifenspender

EMCO Bad GmbH | +4959191400 | bad@emco.de