# EMCO ROUND C Glashalter, mit Kunststoffbecher



## Produktdaten

| | |
|---|---|
| **Marke** | EMCO |
| **Serie** | ROUND C |
| **Befestigungsart** | Zum Kleben, Zum Schrauben |
| **Kurzbeschreibung** | EMCO ROUND C Glashalter mit herausnehmbarem Kunststoffbecher in glänzendem Chrom. Zur Wandmontage per Kleben oder Schrauben – ideal für stilvolles Badezimmer-Zubehör. |

**Oberflächen** — 2 Ausführungen



Chrom



Schwarz

**Aufbau einer Variante** — 2 Varianten aus 1 Eigenschaften

**Farbe**

Chrom

Schwarz

Auf den folgenden Seiten finden Sie je Größe die **technische Zeichnung**, ein **Produktbild** und die vollständige **Artikel- und EAN-Liste**.



EMCO Bad GmbH | +4959191400 | bad@emco.de

Maße 6,4 × 7,7 × 11,5 cm

## Technische Zeichnung & Varianten

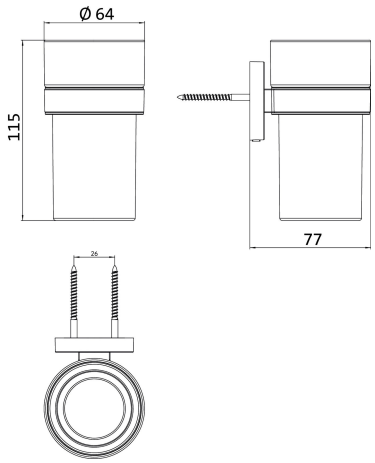


**Varianten (2)**



**432000101**
4018445210744

**Farbe** Chrom



**432013301**
4018445210768

**Farbe** Schwarz


EMCO Bad GmbH | +4959191400 | bad@emco.de