# EMCO ROUND Reserverollenhalter

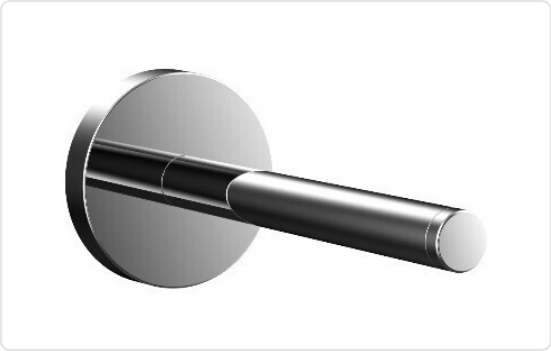

## Produktdaten

| | |
|---|---|
| **Marke** | EMCO |
| **Serie** | ROUND |
| **Befestigungsart** | Zum Kleben, Zum Schrauben |
| **Kurzbeschreibung** | EMCO ROUND Reserverollenhalter in Chrom – elegante Wandmontage für Ersatzrollen im Bad. Aus hochwertigem Zamak gefertigt, mit verdeckter Befestigung und rundem Design. Inkl. Dübel & Schrauben. |

## **Oberflächen** — 3 Ausführungen

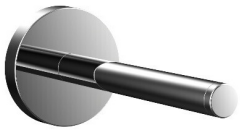

Chrom



Schwarz

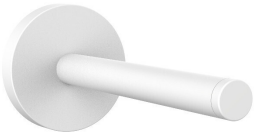

Weiß

## **Aufbau einer Variante** — 5 Varianten aus 2 Eigenschaften

| **Farbe** | **Stil** |
|---|---|
| Chrom | Waagerecht |
| Schwarz | Senkrecht |
| Weiß | |

Auf den folgenden Seiten finden Sie je Größe die **technische Zeichnung**, ein **Produktbild** und die vollständige **Artikel- und EAN-Liste**.


EMCO Bad GmbH | +4959191400 | bad@emco.de

Maße 5 × 12,1 × 5 cm

## Technische Zeichnung & Varianten

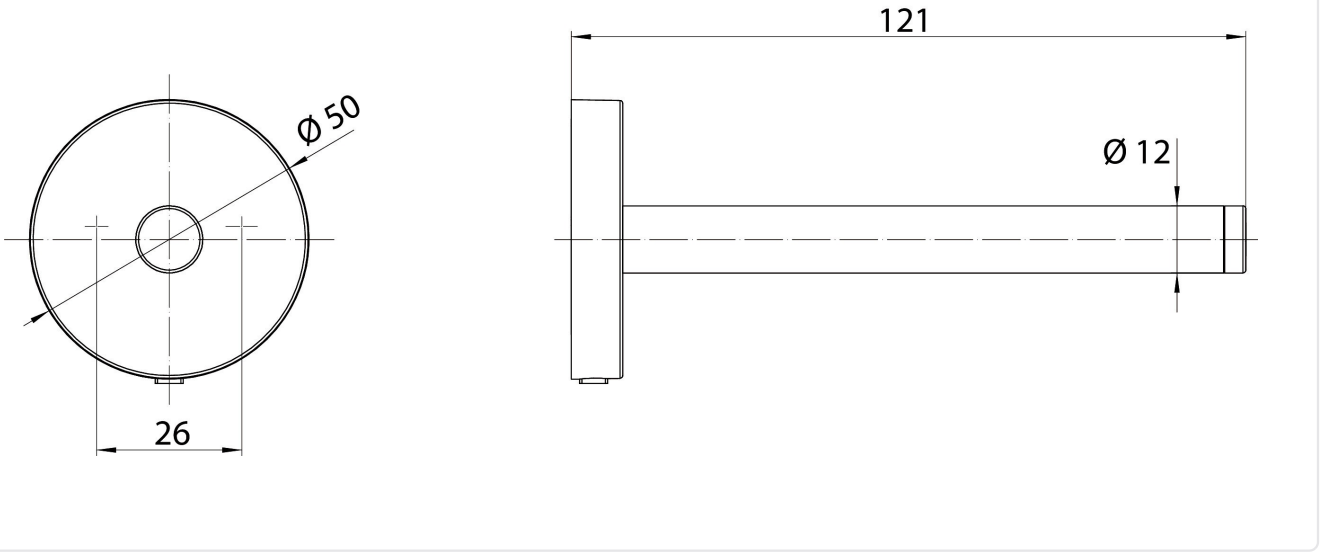


**Varianten (5)**

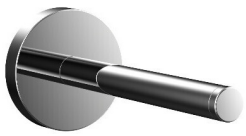

**430500100**
4018445121873

| | |
|---|---|
| **Farbe** | Chrom |
| **Stil** | Waagerecht |



**430500101**
4018445139687

| | |
|---|---|
| **Farbe** | Chrom |
| **Stil** | Senkrecht |



**430513300**
4018445121880

| | |
|---|---|
| **Farbe** | Schwarz |
| **Stil** | Waagerecht |



**430513301**
4018445139694

| | |
|---|---|
| **Farbe** | Schwarz |
| **Stil** | Senkrecht |

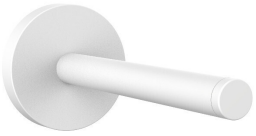

**430513900**
4018445132640

| | |
|---|---|
| **Farbe** | Weiß |
| **Stil** | Waagerecht |


EMCO Bad GmbH | +4959191400 | bad@emco.de