EMCO ROUND Papierhalter

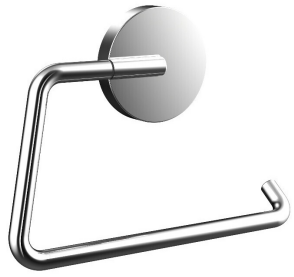

Produktdaten

Marke	EMCO
Serie	ROUND
Befestigungsart	Zum Kleben, Zum Schrauben
Kurzbeschreibung	Der EMCO ROUND Toilettenpapierhalter in Chrom überzeugt mit zeitlosem Design und runder Stab-Optik. Aus robustem Zamak gefertigt, zur Wand-Montage per Schraube oder Kleben – vielseitig, platzsparend und stilvoll.

Oberflächen — 3 Ausführungen



Chrom



Schwarz



Weiß

Aufbau einer Variante — 5 Varianten aus 2 Eigenschaften

Farbe	**Stil**
Chrom	Ohne Deckel
Schwarz	Mit Deckel
Weiß	

Auf den folgenden Seiten finden Sie je Größe die **technische Zeichnung**, ein **Produktbild** und die vollständige **Artikel- und EAN-Liste**.

EMCO Bad GmbH | +4959191400 | bad@emco.de

Maße 14,4 × 2,3 × 10 cm

Technische Zeichnung & Varianten

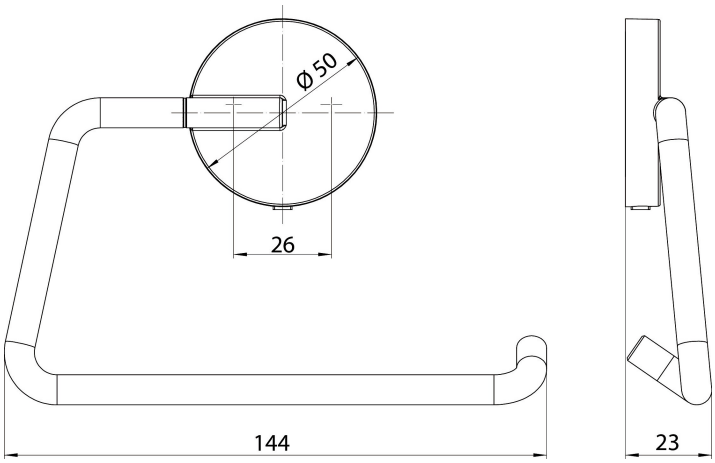

Varianten (5)



430000100
4018445121859

Farbe	Chrom
Stil	Ohne Deckel



430000101
4018445139649

Farbe	Chrom
Stil	Mit Deckel

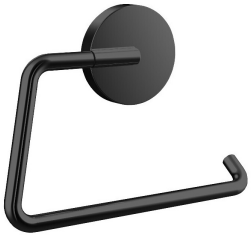

430013300
4018445121866

Farbe	Schwarz
Stil	Ohne Deckel



430013301
4018445139656

Farbe	Schwarz
Stil	Mit Deckel



430013900
4018445132633

Farbe	Weiß
Stil	Ohne Deckel

EMCO Bad GmbH | +4959191400 | bad@emco.de