EMCO SYSTEM 2 Badetuchhalter



Produktdaten

Marke	EMCO
Serie	SYSTEM 2
Befestigungsart	Zum Schrauben
Kurzbeschreibung	Der EMCO SYSTEM 2 Badetuchhalter in Chrom bietet mit 400 mm Breite idealen Stauraum für Badetücher. Zur Wandmontage, verdeckte Befestigung, inkl. Befestigungsmaterial. Made in Germany.

Aufbau einer Variante — 3 Varianten aus 2 Eigenschaften

Größe	Farbe
40 cm	Chrom
60 cm	
80 cm	

Auf den folgenden Seiten finden Sie je Größe die **technische Zeichnung**, ein **Produktbild** und die vollständige **Artikel- und EAN-Liste**.

EMCO Bad GmbH | +4959191400 | bad@emco.de

40 cm

Maße: 45 × 6,4 × 2,2 cm

Technische Zeichnung & Varianten

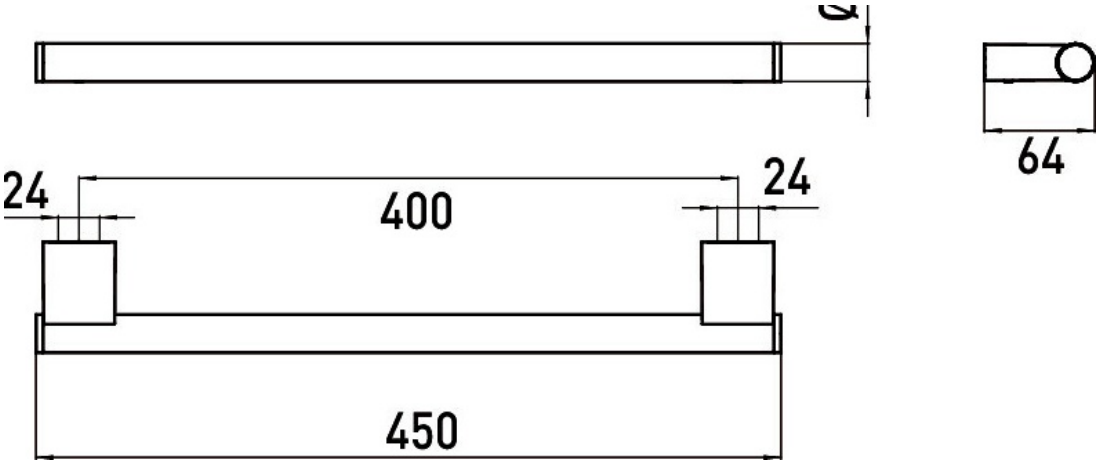

Varianten 40 cm (1)



356000140

4018445130288

Farbe	Chrom

EMCO Bad GmbH | +4959191400 | bad@emco.de

60 cm

Maße: 65 × 6,4 × 2,2 cm

Technische Zeichnung & Varianten

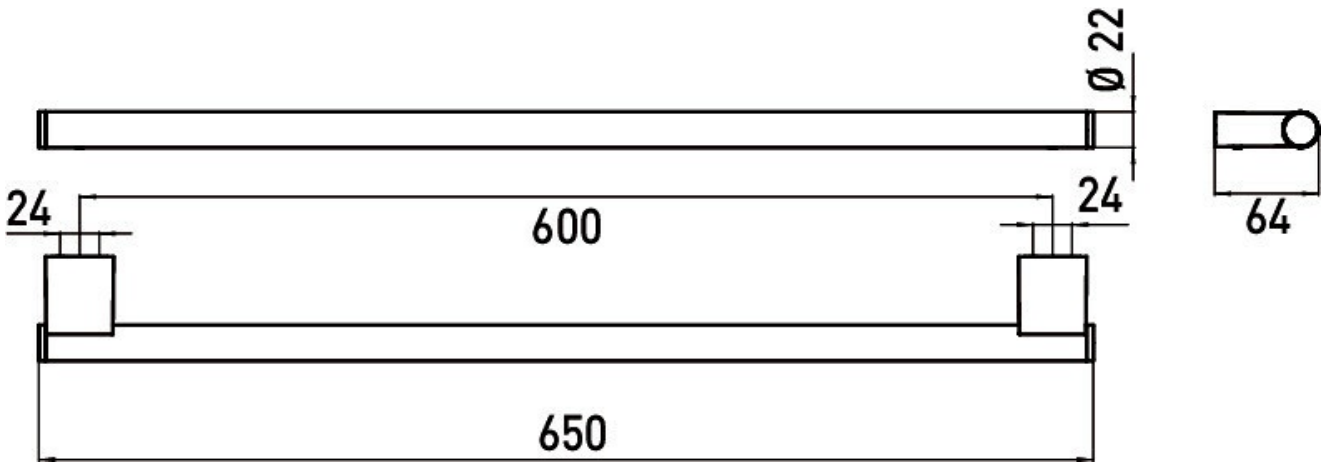

Varianten 60 cm (1)



356000160

4018445081504

Farbe	Chrom

EMCO Bad GmbH | +4959191400 | bad@emco.de

80 cm

Maße: 85 × 6,4 × 2,2 cm

Technische Zeichnung & Varianten

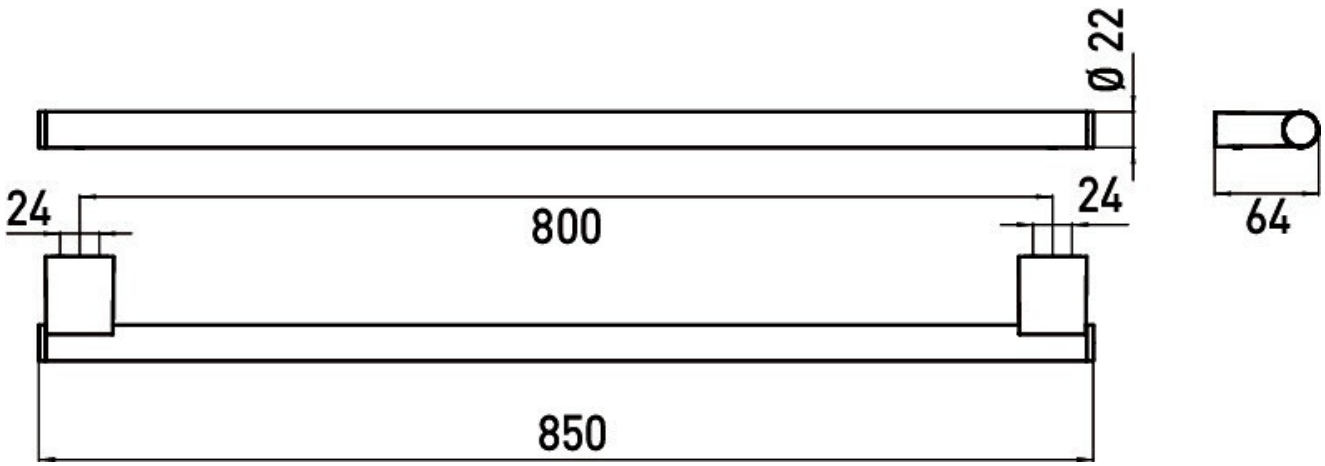

Varianten 80 cm (1)



356000180

4018445081511

Farbe	Chrom

EMCO Bad GmbH | +4959191400 | bad@emco.de