EMCO SYSTEM 2 Handtuchhalter

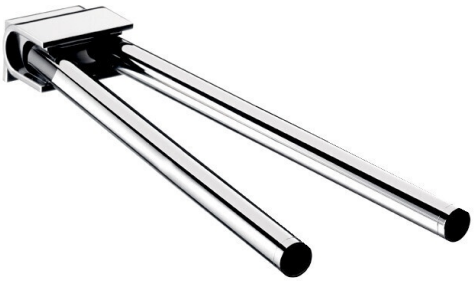

Produktdaten

Marke	EMCO
Serie	SYSTEM 2
Befestigungsart	Zum Schrauben
Kurzbeschreibung	EMCO SYSTEM 2 Handtuchhalter, 2-armig, schwenkbar, 346 mm, Chrom – elegante Wandmontage mit verdeckter Befestigung und hochwertig verchromter Zamak-Oberfläche. Made in Germany.

Aufbau einer Variante — 4 Varianten aus 2 Eigenschaften

Größe	Farbe
34,6 cm	Chrom
39 cm	
44,6 cm	
49 cm	

Auf den folgenden Seiten finden Sie je Größe die **technische Zeichnung**, ein **Produktbild** und die vollständige **Artikel- und EAN-Liste**.

EMCO Bad GmbH | +4959191400 | bad@emco.de

34,6 cm

Maße: 6 × 34,5 × 4 cm

Technische Zeichnung & Varianten

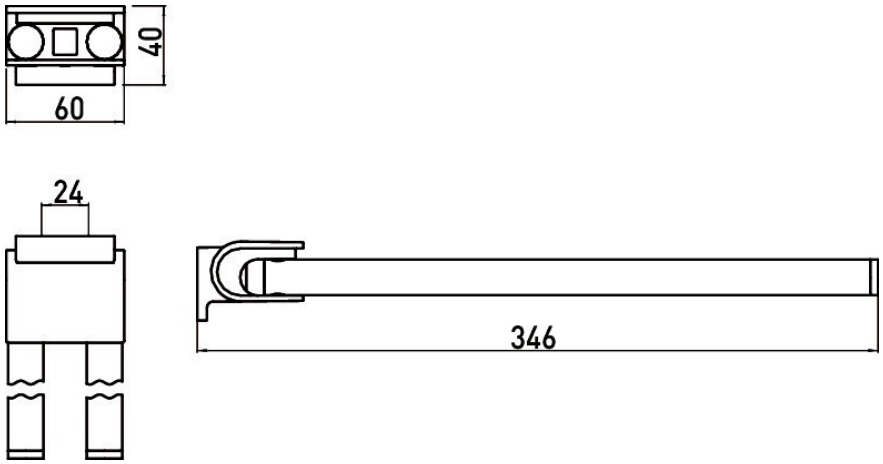

Varianten 34,6 cm (1)



355000135

4018445081474

Farbe	Chrom

EMCO Bad GmbH | +4959191400 | bad@emco.de

39 cm

Maße: 6,8 × 38,6 × 6,4 cm

Technische Zeichnung & Varianten

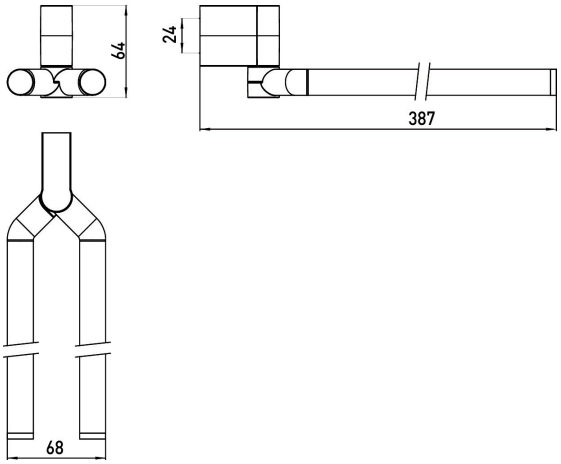

Varianten 39 cm (1)



355000139

4018445084154

Farbe	Chrom

EMCO Bad GmbH | +4959191400 | bad@emco.de

44,6 cm

Maße: 6 × 44,5 × 4 cm

Technische Zeichnung & Varianten

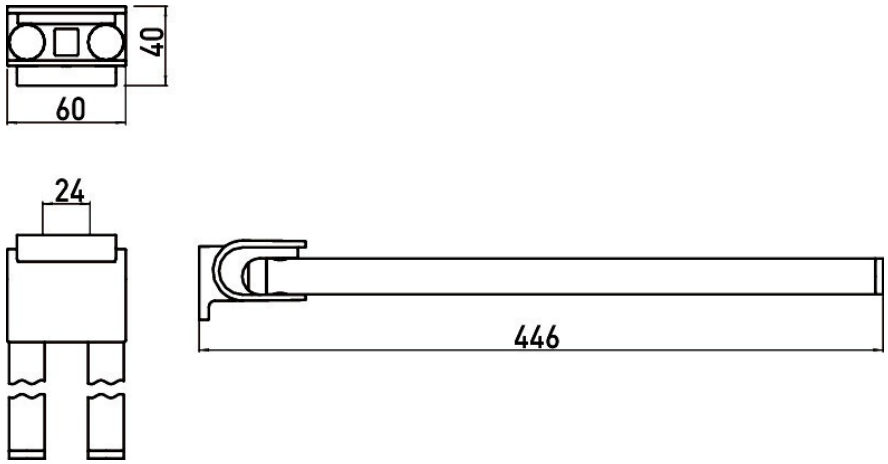

Varianten 44,6 cm (1)



355000145

4018445081481

Farbe	Chrom

EMCO Bad GmbH | +4959191400 | bad@emco.de

49 cm

Maße: 6,8 × 48,6 × 6,4 cm

Technische Zeichnung & Varianten

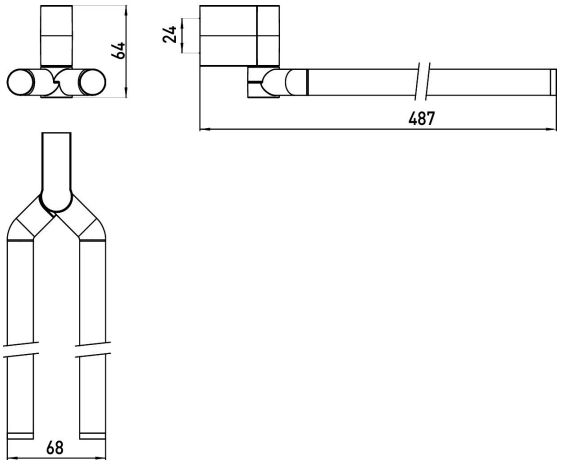

Varianten 49 cm (1)



355000149

4018445084147

Farbe	Chrom

EMCO Bad GmbH | +4959191400 | bad@emco.de