EMCO CUE Haken



Produktdaten

Marke	EMCO
Serie	CUE
Befestigungsart	Zum Kleben, Zum Schrauben
Kurzbeschreibung	EMCO CUE Doppelhaken in Chrom – eleganter Wandhaken aus Zamak für Handtücher & Accessoires. Für Klebe- und Schraubmontage geeignet, inkl. Befestigungsmaterial.

Oberflächen — 2 Ausführungen



Chrom

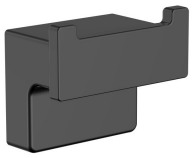

Schwarz

Aufbau einer Variante — 4 Varianten aus 2 Eigenschaften

Farbe	Stil
Chrom	2 Haken
Schwarz	1 Haken

Auf den folgenden Seiten finden Sie je Größe die **technische Zeichnung**, ein **Produktbild** und die vollständige **Artikel- und EAN-Liste**.

EMCO Bad GmbH | +4959191400 | bad@emco.de

Maße 7 × 4,2 × 5,8 cm

Technische Zeichnung & Varianten

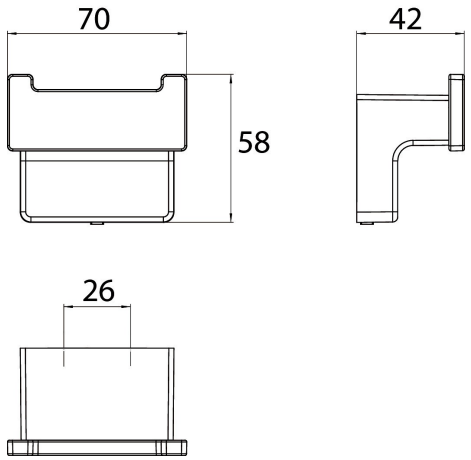

Varianten (4)



327500100
4018445130264

Farbe	Chrom
Stil	2 Haken

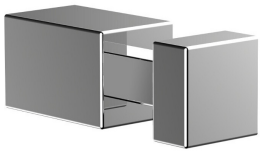

327500101
4018445130271

Farbe	Chrom
Stil	1 Haken

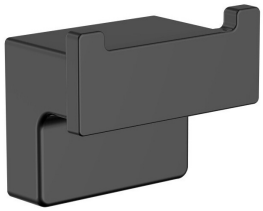

327513300
4018445194341

Farbe	Schwarz
Stil	2 Haken

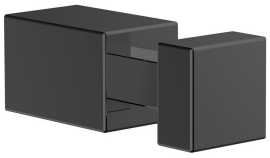

327513301
4018445194358

Farbe	Schwarz
Stil	1 Haken

EMCO Bad GmbH | +4959191400 | bad@emco.de