EMCO CUE Seifenhalter



Produktdaten

Marke	EMCO
Serie	CUE
Befestigungsart	Zum Kleben, Zum Schrauben
Kurzbeschreibung	EMCO CUE Seifenhalter aus Zamak & satiniertem Kristallglas, Chrom. Wandmontage per Kleben oder Schrauben, verdeckte Befestigung, herausnehmbarer Glaseinsatz.

Oberflächen — 2 Ausführungen



Chrom



Schwarz

Aufbau einer Variante — 2 Varianten aus 1 Eigenschaften

Farbe

Chrom

Schwarz

Auf den folgenden Seiten finden Sie je Größe die **technische Zeichnung**, ein **Produktbild** und die vollständige **Artikel- und EAN-Liste**.

EMCO Bad GmbH | +4959191400 | bad@emco.de

Maße 12 × 12,3 × 6,9 cm

Technische Zeichnung & Varianten

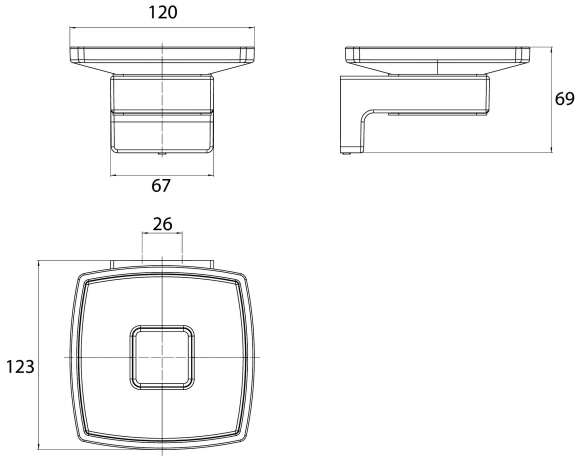

Varianten (2)



323000100
4018445130196

Farbe Chrom



323013300
4018445194273

Farbe Schwarz

EMCO Bad GmbH | +4959191400 | bad@emco.de