EMCO CUE Glashalter



Produktdaten

Marke	EMCO
Serie	CUE
Befestigungsart	Zum Kleben, Zum Schrauben
Kurzbeschreibung	EMCO CUE Glashalter in Chrom mit satiniertem Kristallglas – edles Bad-Accessoire zur Wand- oder Klebemontage, verdeckte Befestigung, inkl. Befestigungsmaterial.

Oberflächen — 2 Ausführungen



Chrom



Schwarz

Aufbau einer Variante — 2 Varianten aus 1 Eigenschaften

Farbe

Chrom

Schwarz

Auf den folgenden Seiten finden Sie je Größe die **technische Zeichnung**, ein **Produktbild** und die vollständige **Artikel- und EAN-Liste**.

EMCO Bad GmbH | +4959191400 | bad@emco.de

Maße 7 × 9,8 × 11,6 cm

Technische Zeichnung & Varianten

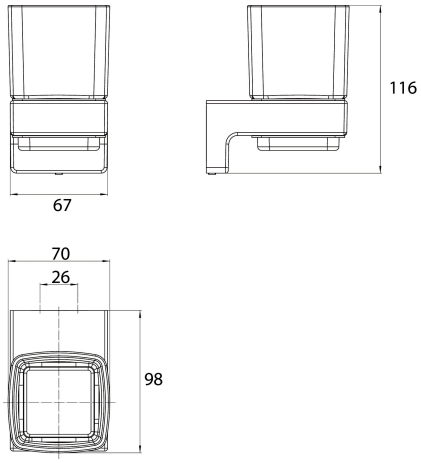

Varianten (2)



322000100
4018445130172

Farbe Chrom



322013300
4018445194242

Farbe Schwarz

EMCO Bad GmbH | +4959191400 | bad@emco.de