EMCO FLOW Haken



Produktdaten

Marke	EMCO
Serie	FLOW
Befestigungsart	Zum Schrauben
Kurzbeschreibung	EMCO FLOW Wandhaken in Chrom, 50 mm, aus Zamak – minimalistisches Design mit verdeckter Befestigung. Ideal für Handtücher & Kleidung im Bad oder WC.

Oberflächen — 2 Ausführungen



Chrom



Schwarz

Aufbau einer Variante — 3 Varianten aus 2 Eigenschaften

Größe	Farbe
5 cm	Chrom
3,5 cm	Schwarz

Auf den folgenden Seiten finden Sie je Größe die **technische Zeichnung**, ein **Produktbild** und die vollständige **Artikel- und EAN-Liste**.

EMCO Bad GmbH | +4959191400 | bad@emco.de

5 cm

Maße: 2,2 × 2,6 × 5 cm

Technische Zeichnung & Varianten

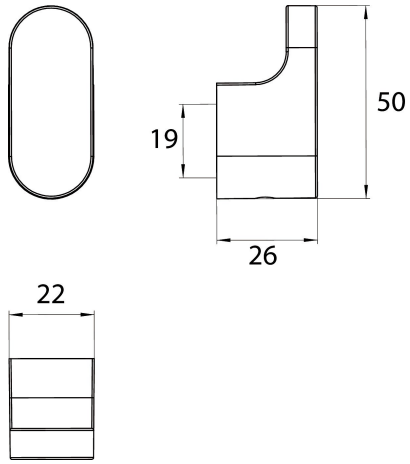

Varianten 5 cm (2)



277500100
4018445122306

Farbe Chrom



277513300
4018445133609

Farbe Schwarz

EMCO Bad GmbH | +4959191400 | bad@emco.de

3,5 cm

Maße: 1,5 × 1,5 × 1,5 cm

Technische Zeichnung & Varianten

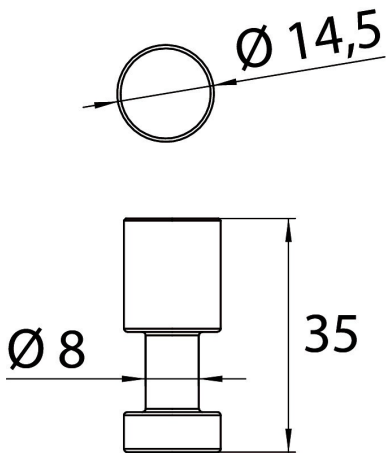

Varianten 3,5 cm (1)



277500101

4018445124997

Farbe	Chrom

EMCO Bad GmbH | +4959191400 | bad@emco.de