EMCO FLOW Handtuchhalter



Produktdaten

Marke	EMCO
Serie	FLOW
Befestigungsart	Zum Schrauben
Kurzbeschreibung	EMCO FLOW Handtuchhalter in Chrom – 1-armig, 32 cm, Wandmontage mit verdeckter Befestigung. Zeitloses Design aus rostfreiem Stahl für Ihr Bad.

Oberflächen — 2 Ausführungen



Chrom



Schwarz

Aufbau einer Variante — 7 Varianten aus 3 Eigenschaften

Größe	Farbe	Stil
32 cm	Chrom	1 Armig
43 cm	Schwarz	2 Armig

Auf den folgenden Seiten finden Sie je Größe die **technische Zeichnung**, ein **Produktbild** und die vollständige **Artikel- und EAN-Liste**.

EMCO Bad GmbH | +4959191400 | bad@emco.de

32 cm

Maße: 2,2 × 32 × 5,3 cm

Technische Zeichnung & Varianten

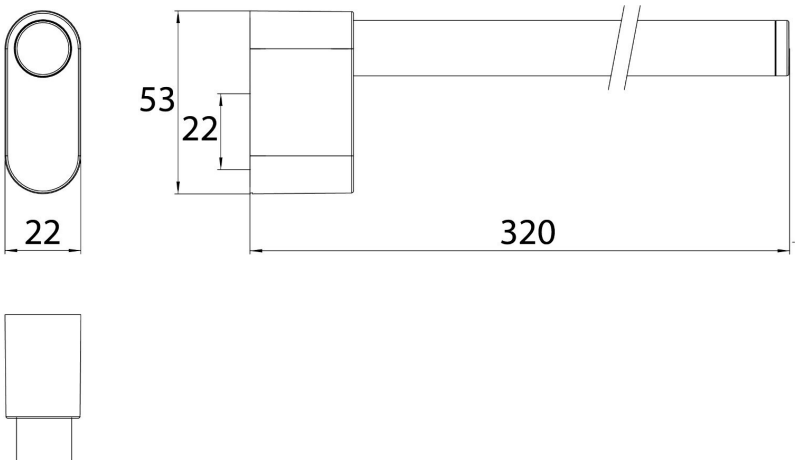

Varianten 32 cm (3)



275000132
4018445122245

Farbe	Chrom
Stil	1 Armig



275000133
4018445130844

Farbe	Chrom
Stil	2 Armig



275013332
4018445133548

Farbe	Schwarz
Stil	1 Armig

EMCO Bad GmbH | +4959191400 | bad@emco.de

43 cm

Maße: 8,1 × 42,9 × 3,5 cm

Technische Zeichnung & Varianten

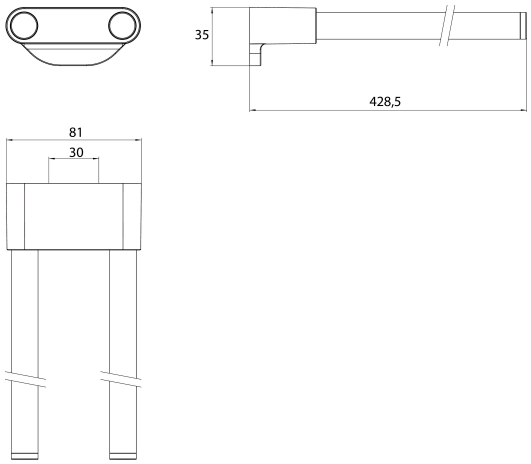

Varianten 43 cm (4)



275000143
4018445122252

Farbe	Chrom
Stil	2 Armig



275000144
4018445130851

Farbe	Chrom
Stil	1 Armig



275013343
4018445133555

Farbe	Schwarz
Stil	2 Armig



275013344
4018445134446

Farbe	Schwarz
Stil	1 Armig

EMCO Bad GmbH | +4959191400 | bad@emco.de