# EMCO FLOW Seifenhalter



## Produktdaten

| | |
|---|---|
| **Marke** | EMCO |
| **Serie** | FLOW |
| **Befestigungsart** | Zum Schrauben |
| **Kurzbeschreibung** | EMCO FLOW Seifenhalter zur Wandmontage – edle Seifenschale aus Kristallglas und Metall in Chrom. Verdeckte Befestigung, loser Glaseinsatz für leichte Reinigung. Perfekt für Waschbecken und Dusche. |

## **Oberflächen** — 2 Ausführungen



Chrom



Schwarz

## **Aufbau einer Variante** — 2 Varianten aus 1 Eigenschaften

**Farbe**

Chrom

Schwarz

Auf den folgenden Seiten finden Sie je Größe die **technische Zeichnung**, ein **Produktbild** und die vollständige **Artikel- und EAN-Liste**.



EMCO Bad GmbH | +4959191400 | bad@emco.de

Maße 8,9 × 9,9 × 3,4 cm

## Technische Zeichnung & Varianten

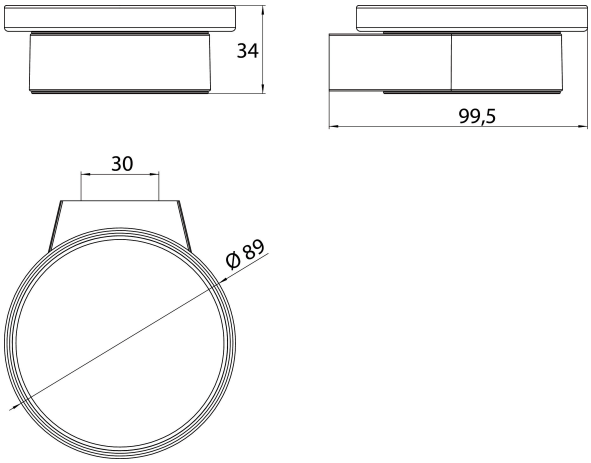


**Varianten (2)**



**273000100**
4018445122238

**Farbe** Chrom



**273013300**
4018445133531

**Farbe** Schwarz


EMCO Bad GmbH | +4959191400 | bad@emco.de