EMCO FLOW Flüssigseifenspender, Behälter Kristallglas klar, Dosierpumpe Kunststoff



Produktdaten

Marke	EMCO
Serie	FLOW
Befestigungsart	Zum Schrauben
Kurzbeschreibung	EMCO FLOW Flüssigseifenspender zur Wandmontage aus klarem Kristallglas und poliertem Chrom. 270 ml Fassungsvermögen, verdeckte Befestigung, hygienischer Pumpspender – elegant & funktional.

Oberflächen — 2 Ausführungen



Chrom



Schwarz

Aufbau einer Variante — 5 Varianten aus 2 Eigenschaften

Farbe	Stil
Chrom	Pumpspender
Schwarz	Einhand Seifenspender
	Sensor Seifenspender

Auf den folgenden Seiten finden Sie je Größe die **technische Zeichnung**, ein **Produktbild** und die vollständige **Artikel- und EAN-Liste**.

EMCO Bad GmbH | +4959191400 | bad@emco.de

Maße 7 × 9 × 16,8 cm

Technische Zeichnung & Varianten

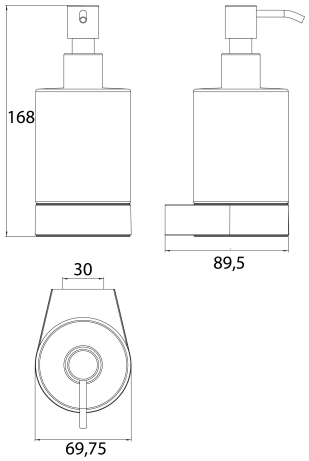

Varianten (5)



272100100
4018445122221

Farbe	Chrom
Stil	Pumpspender



272100101
4018445130714

Farbe	Chrom
Stil	Einhand Seifenspender



272100102
4018445174022

Farbe	Chrom
Stil	Sensor Seifenspender



272113301
4018445133524

Farbe	Schwarz
Stil	Einhand Seifenspender



272113302
4018445174039

Farbe	Schwarz
Stil	Sensor Seifenspender

EMCO Bad GmbH | +4959191400 | bad@emco.de