EMCO FLOW Glashalter



Produktdaten

Marke	EMCO
Serie	FLOW
Befestigungsart	Zum Schrauben
Kurzbeschreibung	EMCO FLOW Glashalter in Chrom mit klarem Kristallglas – eleganter Zahnputzbecher zur Wandmontage. Aus hochwertigem Zamak gefertigt, mit verdeckter Befestigung für ein cleanes Badezimmer-Design.

Oberflächen — 2 Ausführungen



Chrom



Schwarz

Aufbau einer Variante — 2 Varianten aus 1 Eigenschaften

Farbe

Chrom

Schwarz

Auf den folgenden Seiten finden Sie je Größe die **technische Zeichnung**, ein **Produktbild** und die vollständige **Artikel- und EAN-Liste**.

EMCO Bad GmbH | +4959191400 | bad@emco.de

Maße 7 × 9 × 10,7 cm

Technische Zeichnung & Varianten

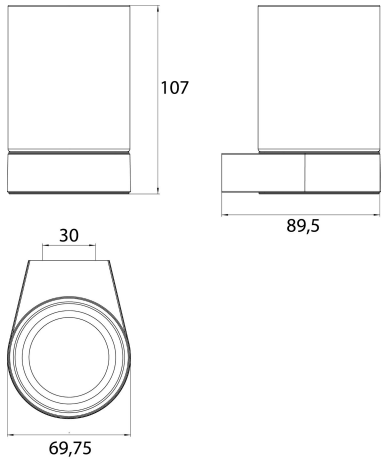

Varianten (2)



272000100
4018445122214

Farbe Chrom



272013300
4018445133517

Farbe Schwarz

EMCO Bad GmbH | +4959191400 | bad@emco.de