# EMCO FLOW Reserverollenhalter



## Produktdaten

| | |
|---|---|
| **Marke** | EMCO |
| **Serie** | FLOW |
| **Befestigungsart** | Zum Schrauben |
| **Kurzbeschreibung** | EMCO FLOW Reservepapierhalter in Chrom – elegantes Badaccessoire zur Wandmontage aus hochwertigem Metall. Kompakte Maße (13,2 x 8,5 cm), verdeckte Befestigung, inkl. Montagematerial. Zeitloses Design für Ihr Bad oder Gäste-WC. |

## **Oberflächen** — 2 Ausführungen



Chrom



Schwarz

## **Aufbau einer Variante** — 4 Varianten aus 3 Eigenschaften

| Größe | Farbe | Stil |
|---|---|---|
| 10,8 cm | Chrom | Beweglich |
| | Schwarz | Starr |

Auf den folgenden Seiten finden Sie je Größe die **technische Zeichnung**, ein **Produktbild** und die vollständige **Artikel- und EAN-Liste**.


EMCO Bad GmbH | +4959191400 | bad@emco.de

Maße 13,2 × 3,2 × 8,5 cm

## Technische Zeichnung & Varianten

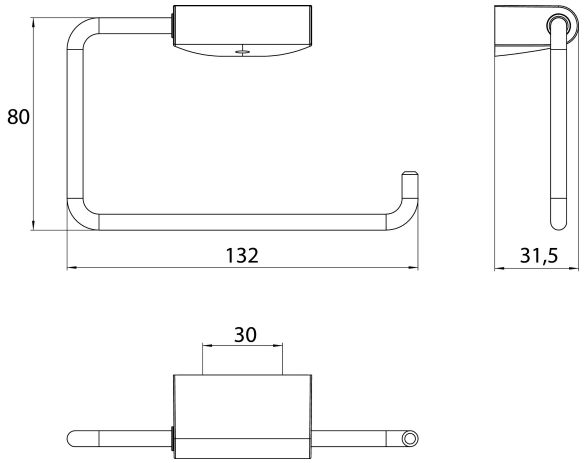


**Varianten (2)**



**270500100**
4018445122184

| | |
|---|---|
| **Farbe** | Chrom |
| **Stil** | Beweglich |



**270513300**
4018445133487

| | |
|---|---|
| **Farbe** | Schwarz |
| **Stil** | Beweglich |


EMCO Bad GmbH | +4959191400 | bad@emco.de

## 10,8 cm

Maße: 2 × 10,9 × 2 cm

### Technische Zeichnung & Varianten

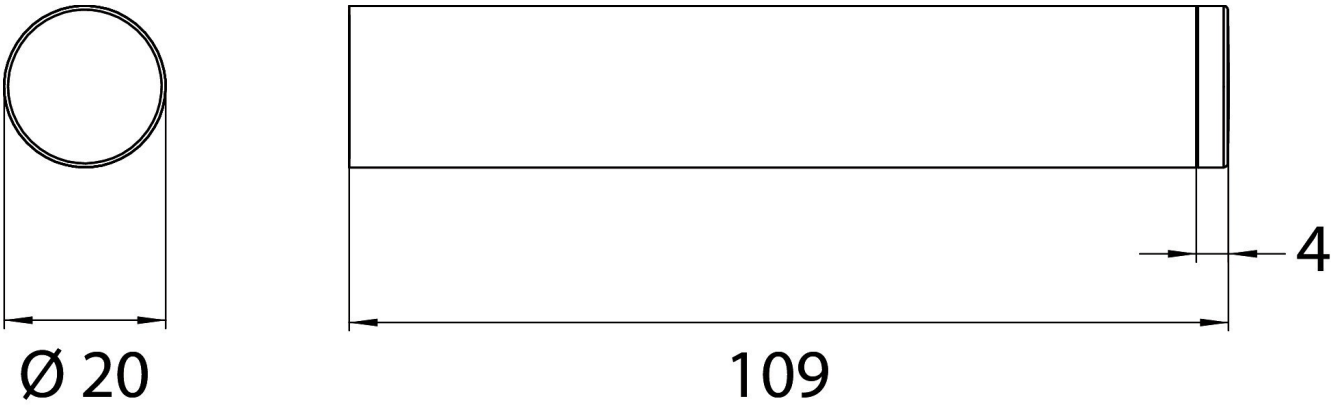


**Varianten 10,8 cm (2)**



**270500101**

4018445124980

| | |
|---|---|
| **Farbe** | Chrom |
| **Stil** | Starr |



**270513301**

4018445133494

| | |
|---|---|
| **Farbe** | Schwarz |
| **Stil** | Starr |



EMCO Bad GmbH | +4959191400 | bad@emco.de