EMCO LOFT Stützklappgriff, Waschtisch, gebremste Version

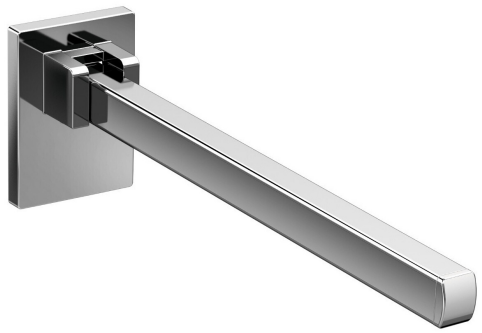

Produktdaten

Marke	EMCO
Serie	LOFT
Befestigungsart	Zum Schrauben
Kurzbeschreibung	EMCO LOFT Stützklappgriff, 600 mm, Chrom – klappbarer Haltegriff aus Metall mit gebremster Mechanik, bis 100 kg belastbar, für sichere Unterstützung im Bad.

Aufbau einer Variante — 2 Varianten aus 2 Eigenschaften

Größe	Farbe
60 cm	Chrom
85 cm	

Auf den folgenden Seiten finden Sie je Größe die **technische Zeichnung**, ein **Produktbild** und die vollständige **Artikel- und EAN-Liste**.

EMCO Bad GmbH | +4959191400 | bad@emco.de

60 cm

Maße: 12,8 × 60 × 17,8 cm

Technische Zeichnung & Varianten

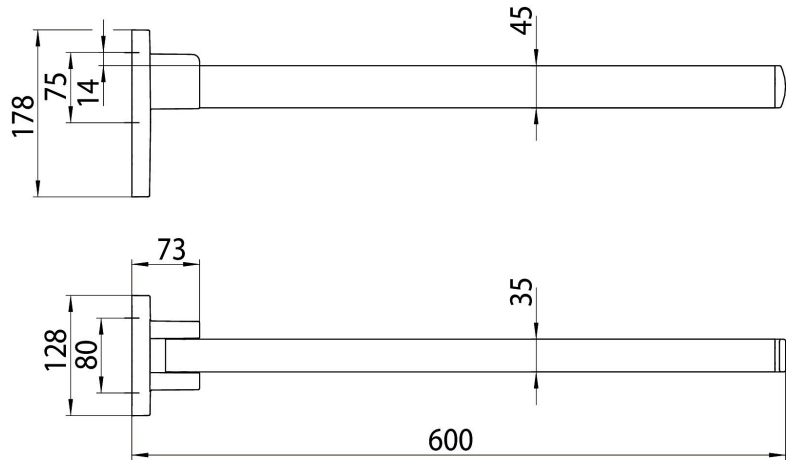

Varianten 60 cm (1)

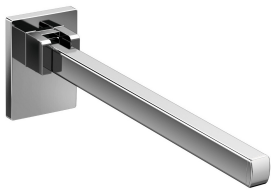

058500160

4018445104944

Farbe	Chrom

EMCO Bad GmbH | +4959191400 | bad@emco.de

85 cm

Maße: 12,8 × 85 × 17,8 cm

Technische Zeichnung & Varianten

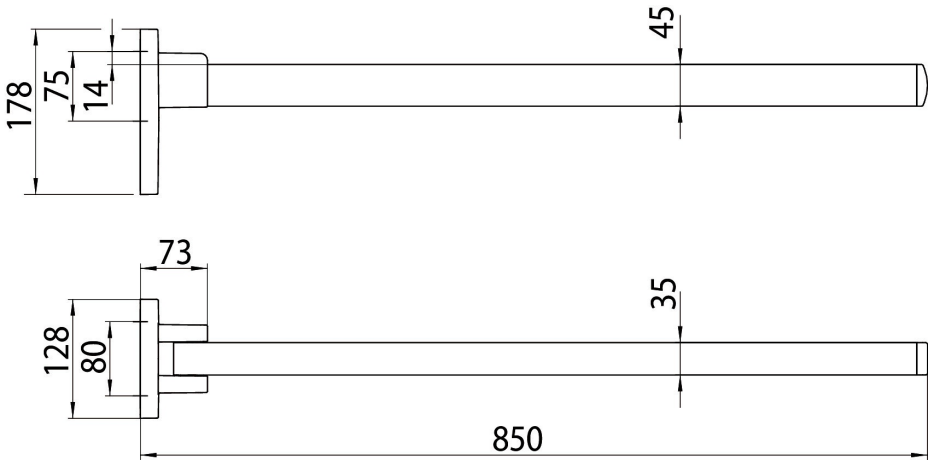

Varianten 85 cm (1)

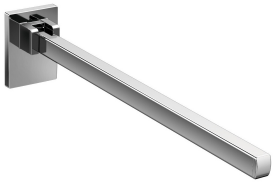

058500185

4018445104951

Farbe	Chrom

EMCO Bad GmbH | +4959191400 | bad@emco.de