EMCO LOFT Haltegriff

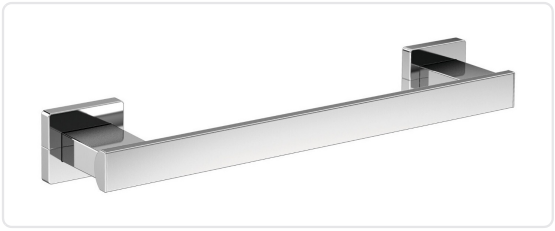

Produktdaten

Marke	EMCO
Serie	LOFT
Befestigungsart	Zum Schrauben
Kurzbeschreibung	Der EMCO LOFT Haltegriff in Chrom bietet zuverlässigen Halt in Dusche und Bad. 300 mm lang, aus hochwertigem Messing gefertigt, zur Wandmontage – für mehr Sicherheit und zeitloses Design.

Aufbau einer Variante — 3 Varianten aus 2 Eigenschaften

Größe	Farbe
30 cm	Chrom
45 cm	
60 cm	

Auf den folgenden Seiten finden Sie je Größe die **technische Zeichnung**, ein **Produktbild** und die vollständige **Artikel- und EAN-Liste**.

EMCO Bad GmbH | +4959191400 | bad@emco.de

30 cm

Maße: 36,5 × 8,1 × 5,9 cm

Technische Zeichnung & Varianten

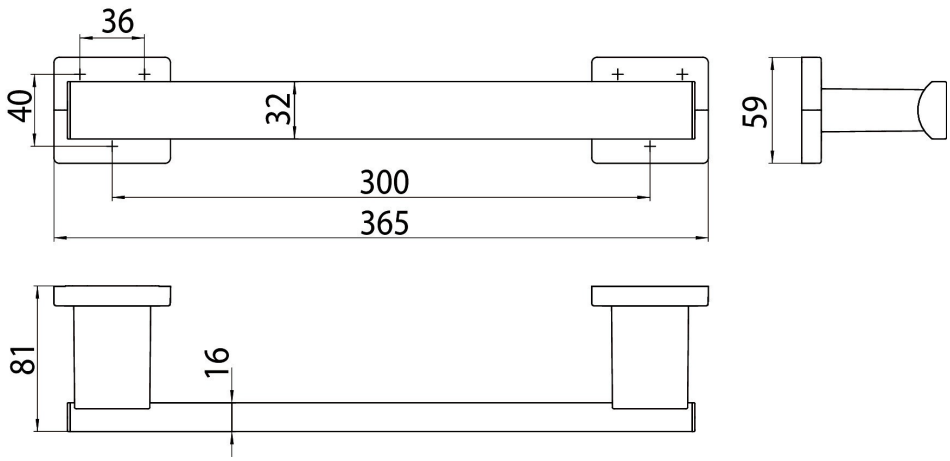

Varianten 30 cm (1)



057000100

4018445104883

Farbe	Chrom

EMCO Bad GmbH | +4959191400 | bad@emco.de

45 cm

Maße: 51,5 × 8,1 × 5,9 cm

Technische Zeichnung & Varianten

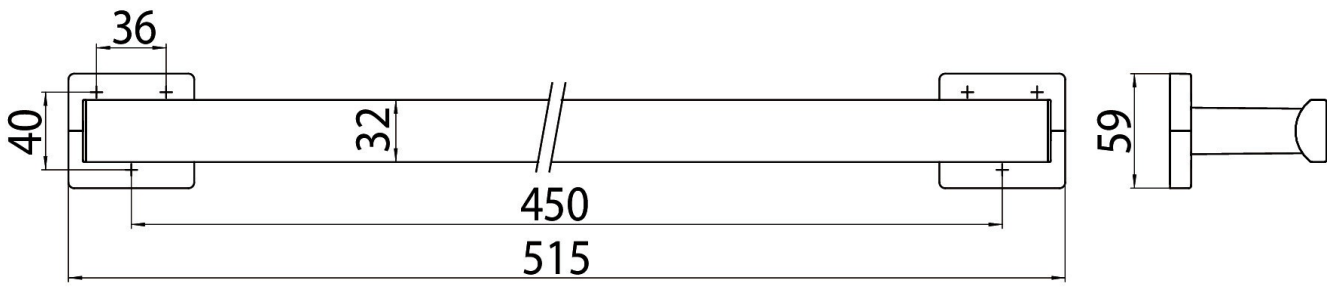

Varianten 45 cm (1)



057000101

4018445104890

Farbe	Chrom

EMCO Bad GmbH | +4959191400 | bad@emco.de

60 cm

Maße: 66,5 × 8,1 × 2,9 cm

Technische Zeichnung & Varianten

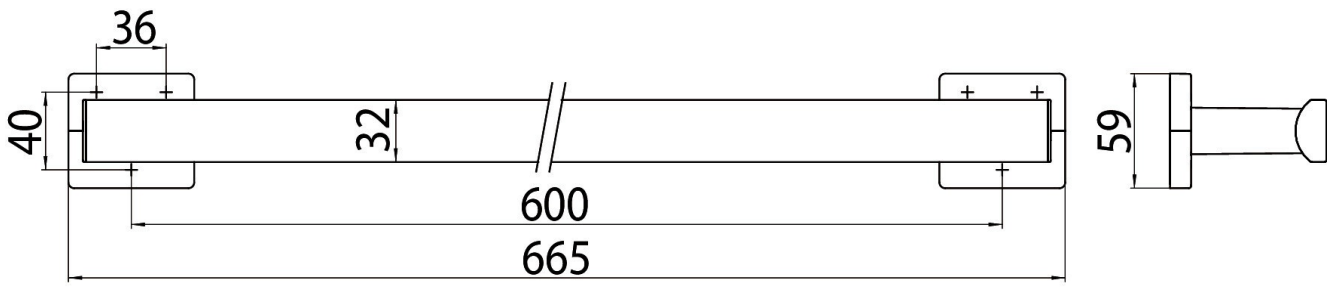

Varianten 60 cm (1)



057000102

4018445104906

Farbe	Chrom

EMCO Bad GmbH | +4959191400 | bad@emco.de