EMCO LOFT Feuchtpapierbox



Produktdaten

Marke	EMCO
Serie	LOFT
Befestigungsart	Zum Schrauben
Kurzbeschreibung	EMCO LOFT Feuchttücherbox in Chrom – elegante Wandmontage-Lösung für Feuchttücher im Bad. Kunststoffeinsatz in Weiß, kompakte Maße 15,4 × 15,4 × 6 cm, inkl. Befestigungsmaterial.

Oberflächen — 2 Ausführungen



Chrom



Schwarz

Aufbau einer Variante — 2 Varianten aus 1 Eigenschaften

Farbe

Chrom

Schwarz

Auf den folgenden Seiten finden Sie je Größe die **technische Zeichnung**, ein **Produktbild** und die vollständige **Artikel- und EAN-Liste**.

EMCO Bad GmbH | +4959191400 | bad@emco.de

Maße 15,4 × 15,4 × 6 cm

Technische Zeichnung & Varianten

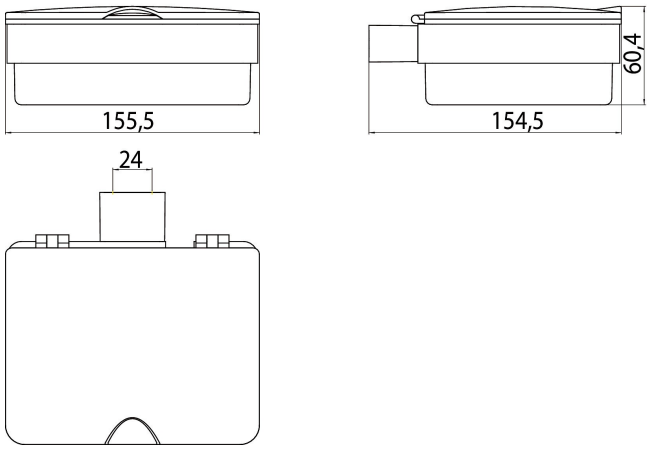

Varianten (2)



053900101
4018445104173

Farbe Chrom



053913301
4018445131865

Farbe Schwarz

EMCO Bad GmbH | +4959191400 | bad@emco.de